PRODUCTS

FCK

BELT CONVEYOR

F.C.K.

FUJI CONVEYOR CO., LTD.

富士コンベヤー株式会社

ベルトコンベヤ主要部品
Main parts of belt conveyor

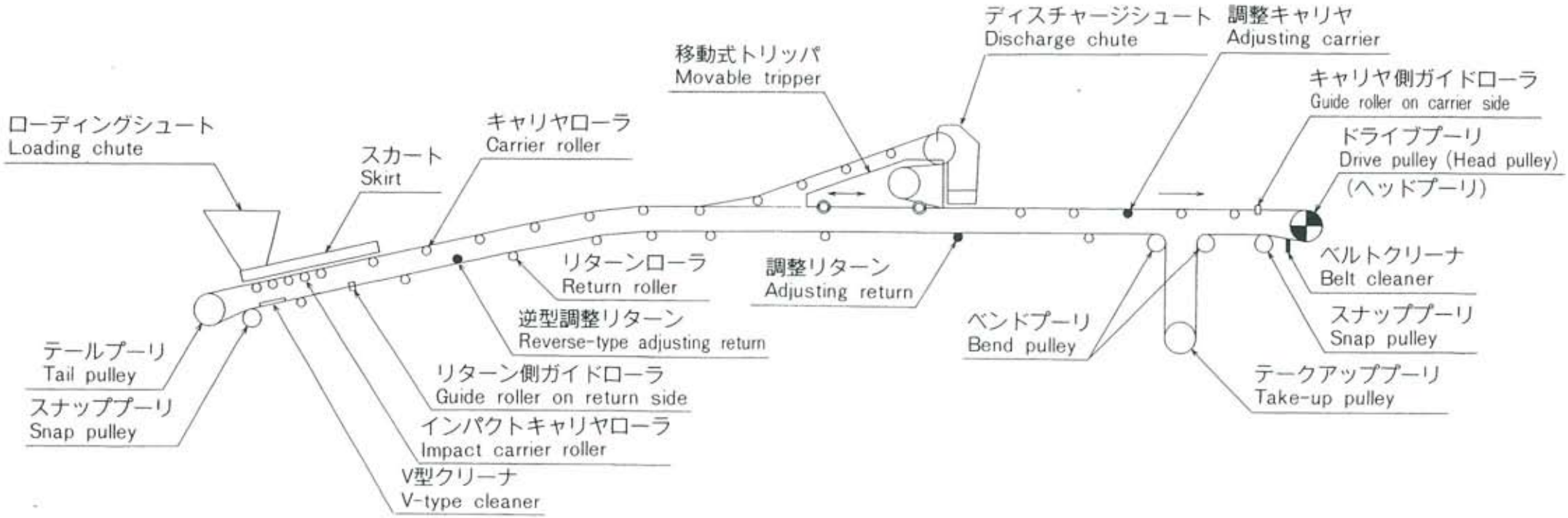

製品の呼称
NAME OF PRODUCT

例　3CB・400・76・θ・20
Example

3 —— ローラ数（1本、2本リターンの場合は表示無し）
Number of roller (No indication for one two return rollers).

C —— 製品の記号（下表）
Products are indicated by marks (as shown in the following table).

B —— 台又はブラケットのみの場合に表示（ローラとセット品の場合は表示無し）
Indicated in case that stand or bracket is included.(No indication is shown in case of roller setting products).

400 —— ベルト幅（mm）
Belt width (mm)

76 —— ローラ外径（mm）
Outer dia of roller (mm)

θ —— トラフ角度（度）0°の場合は表示無し
No indication in case that trough angle is 0°

20 —— ローラ軸径（mm）
Shaft dia of roller (mm)

名　称 Product	セット品の記号 Mark of set	ローラ単品の記号 Mark of roller only	記載ページ page
キャリヤローラ Carrier rollers	3C	CR	3,4
U型キャリヤローラ U−type carrier rollers	5CUS	CUSR	5
インパクトキャリヤローラ Impact carrier rollers	3CI	CIR	6,7
	3CWI	CWIR	8,9
	3COI	COIR	10
フラットキャリヤローラ Flat carrier rollers	1CF	1CFR	11
	2CF	2CFR	11
	3CF	3CFR	12
キャリヤローラ（2ローラ） Carrier rollers (2 rollers)	2C	2CR	13
リターンローラ Return rollers	R	RR	14
ゴムスリーブ付リターンローラ Rubber sleeve return rollers	RW	RWR	15
落鉱防止リターンローラ Ore leak prevention return rollers	RD	RDR	16
ゴム巻スパイラルリターンローラ Rubber spiral return rollers	RS	RSR	17
鉄巻スパイラルリターンローラ Steel spiral return rollers	RS1	RS1R	18
V型リターンローラ V−type return rollers	VR	VRR	19
調整キャリヤ（テーパーローラタイプ） Adjusting carrier rollers (Taper roller-type)	TY	TR,TCR	30,31
調整リターン（テーパーローラタイプ） Adjusting return rollers (Taper roller-type)	NTY−12	NTR,NTCR	32
逆型調整リターン（テーパーローラタイプ） Reverse-type ajusting return rollers (Taper roller-type)	NTY−100	NTR,NTCR	33
調整キャリヤ（ガイドローラタイプ） Adustimg carrier rollers (Guide roller-type)	SAC	CR	34,35
調整リターン（ガイドローラタイプ） Adjusting return rollers (Guide roller-type)	SAR	RR	36
電動調整キャリヤ Motor−driving adjusting carrier	EAC	CR	37,38
電動調整リターン Motor−driving adjusting return	EAR	EARR	39
キャリヤ側ガイドローラ Guide rollers (for carrier)	GC	GCR	40
リターン側ガイドローラ Guide rollers (for return)	GR	GRR	40

キャリヤローラ 3C（θ=20°, 30°）
CARRIER ROLLERS 3C（θ=20°, 30°）

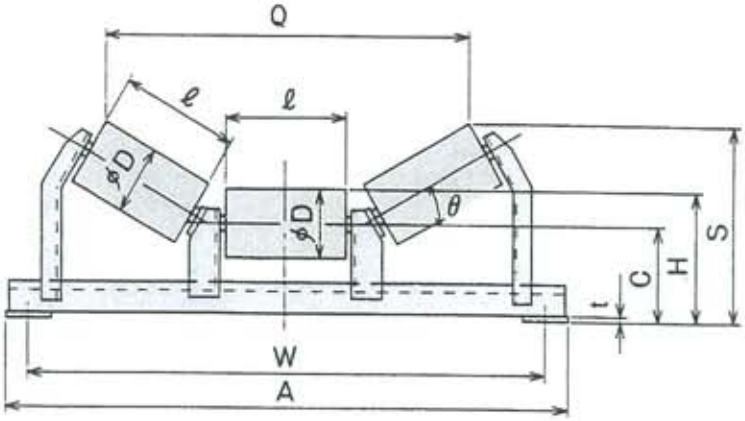

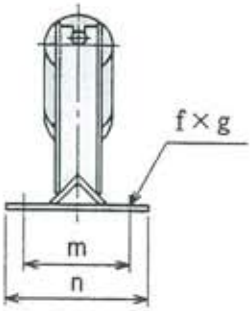

前傾タイプも製作可能です。
Forward slant type product is also available.

unit : mm

品名 ARTICLE		ベルト幅 BELT WIDTH	φD	ℓ	W	A	C	H	θ=20° S	θ=20° Q	θ=30° S	θ=30° Q	m	n	t	f×g	BB.No.
3C	400・ 76・θ・20	400	76.3	145	640	690	125	163	217	465	240	433	140	190	6	15×25	6204Z
	400・ 90・θ・20		89.1					170	223	460	246	426					
	450・ 90・θ・20	450	89.1	165	690	740	125	170	230	518	256	480	140	190	6	15×25	6204Z
	500・ 76・θ・20	500	76.3	180	740	790	125	163	229	566	258	528	140	190	6	15×25	6204Z
	500・ 90・θ・20		89.1					170	235	561	264	521					
	600・ 90・θ・20	600	89.1	210	840	890	140	185	261	648	294	603	150	200	6	15×25	6204Z
	650・ 76・θ・20	650	76.3	225	890	940	140	178	259	696	295	651	150	200	6	15×25	6204Z
	650・ 90・θ・20		89.1					185	266	691	301	644					
	700・ 90・θ・20	700	89.1	245	940	990	140	185	273	748	311	699	150	200	6	15×25	6204Z
	750・115・θ・20	750	114.3	265	1,040	1,090	150	207	301	797	344	752	160	210	6	15×25	6204Z
	800・ 90・θ・20	800	89.1	275	1,090	1,140	150	195	293	835	338	792	160	210	6	15×25	6204Z
	800・115・θ・20		114.3					207	305	826	349	780					
	900・115・θ・20	900	114.3	315	1,190	1,240	150	207	318	941	369	889	160	210	6	15×25	6204Z
	1,000・115・θ・20	1,000	114.3	350	1,290	1,350	180	237	361	1,046	418	999	180	230	9	15×25	6204Z
	1,000・115・θ・25								362	1,065							6205Z
	1,000・140・θ・25		139.8					250	374	1,057	429	987					
	1,050・140・θ・25	1,050	139.8	370	1,340	1,400	180	250	381	1,114	439	1,042	180	230	9	15×25	6205Z
	1,100・140・θ・25	1,100	139.8	385	1,390	1,450	180	250	386	1,158	447	1,083	180	230	9	15×25	6205Z
	1,200・115・θ・20	1,200	114.3	420	1,490	1,550	180	237	385	1,248	453	1,191	180	230	9	15×25	6204Z
	1,200・115・θ・25								386	1,267							6205Z
	1,200・140・θ・25		139.8					250	398	1,258	464	1,178					
	1,350・140・θ・25	1,350	139.8	485	1,640	1,700	180	250	420	1,446	497	1,356	180	230	9	15×25	6205Z
	1,400・140・θ・25	1,400	139.8	500	1,730	1,790	250	320	495	1,489	576	1,408	280	340	9	19×32	6205Z
	1,400・140・θ・30																6206Z
	1,400・166・θ・30		165.2					333	508	1,480	587	1,395					
	1,500・166・θ・30	1,500	165.2	545	1,830	1,890	250	333	523	1,609	609	1,518	280	340	9	19×32	6206Z
	1,600・140・θ・25	1,600	139.8	580	1,930	1,990	250	320	523	1,719	616	1,627	280	340	9	19×32	6205Z
	1,600・140・θ・30																6206Z
	1,600・166・θ・30		165.2					333	535	1,710	627	1,614					
	1,800・140・θ・30	1,800	139.8	650	2,200	2,280	280	350	577	1,925	681	1,818	330	390	9	19×32	6206Z
	1,800・140・θ・35																6207Z
	1,800・166・θ・30		165.2					363	589	1,916	692	1,805					6206Z
	1,800・166・θ・35																6207Z
	2,000・140・θ・30	2,000	139.8	730	2,420	2,480	280	350	604	2,155	721	2,036	330	390	9	19×32	6206Z
	2,000・140・θ・35																6207Z
	2,000・166・θ・30		165.2					363	617	2,146	732	2,023					6206Z
	2,000・166・θ・35																6207Z
	2,200・166・θ・35	2,200	165.2	800	2,640	2,705	350	388	666	2,348	794	2,230	330	410	12	23×35	6207Z
	2,200・166・θ・40																6308Z
	2,200・190・θ・40		190.7					400	677	2,339	804	2,218					
	2,400・166・θ・35	2,400	165.2	880	2,850	2,915	335	418	723	2,578	864	2,448	400	480	12	23×35	6207Z
	2,400・166・θ・40																6308Z
	2,400・190・θ・40		190.7					430	734	2,570	874	2,436					
	2,600・166・θ・35	2,600	165.2	950	3,100	3,165	335	418	747	2,780	899	2,639	400	480	12	23×35	6207Z
	2,600・166・θ・40																6308Z
	2,600・190・θ・40		190.7					430	758	2,771	909	2,627					

キャリヤローラ 3C（θ=35°, 45°）
CARRIER ROLLERS 3C（θ=35°, 45°）

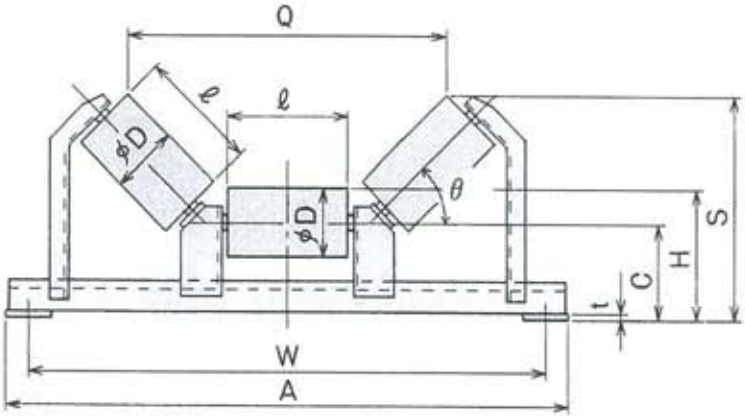

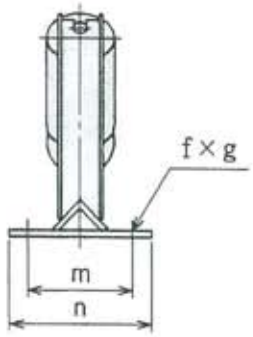

前傾タイプも製作可能です。
Forward slant type product is also available.

unit : mm

品名 ARTICLE		ベルト幅 BELT WIDTH	φD	ℓ	W	A	C	H	θ=35° S	θ=35° Q	θ=45° S	θ=45° Q	m	n	t	f×g	BB.No.
3C	400・ 76・θ・20	400	76.3	145	640	690	125	163	252	419	273	389	140	190	6	15×25	6204Z
	400・ 90・θ・20		89.1					170	258	411	278	379					
	450・ 90・θ・20	450	89.1	165	690	740	125	170	269	464	293	427	140	190	6	15×25	6204Z
	500・ 76・θ・20	500	76.3	180	740	790	125	163	272	511	298	473	140	190	6	15×25	6204Z
	500・ 90・θ・20		89.1					170	278	503	303	463					
	600・ 90・θ・20	600	89.1	210	840	890	140	185	310	582	339	536	150	200	6	15×25	6204Z
	650・ 76・θ・20	650	76.3	255	890	940	140	178	313	630	345	582	150	200	6	15×25	6204Z
	650・ 90・θ・20		89.1					185	319	622	350	572					
	700・ 90・θ・20	700	89.1	245	940	990	140	185	330	675	364	620	150	200	6	15×25	6204Z
	750・115・θ・20	750	114.3	265	1,040	1,090	150	207	364	728	401	668	160	210	6	15×25	6204Z
	800・ 90・θ・20	800	89.1	275	1,090	1,140	150	195	360	769	399	710	160	210	6	15×25	6204Z
	800・115・θ・20		114.3					207	370	754	408	692					
	900・115・θ・20	900	114.3	315	1,190	1,240	150	207	393	860	436	788	160	210	6	15×25	6204Z
	1,000・115・θ・20	1,000	114.3	350	1,290	1,350	180	237	445	967	494	890	180	230	9	15×25	6204Z
	1,000・115・θ・25																6205Z
	1,000・140・θ・25		139.8					250	455	952	503	872					
	1,050・140・θ・25	1,050	139.8	370	1,340	1,400	180	250	467	1,005	517	921	180	230	9	15×25	6205Z
	1,100・140・θ・25	1,100	139.8	385	1,390	1,450	180	250	475	1,045	528	957	180	230	9	15×25	6205Z
	1,200・115・θ・20	1,200	114.3	420	1,490	1,550	180	237	485	1,151	544	1,059	180	230	9	15×25	6204Z
	1,200・115・θ・25																6205Z
	1,200・140・θ・25		139.8					250	495	1,137	553	1,041					
	1,350・140・θ・25	1,350	139.8	485	1,640	1,700	180	250	533	1,308	599	1,198	180	230	9	15×25	6205Z
	1,400・140・θ・25	1,400	139.8	500	1,730	1,790	250	320	614	1,363	683	1,255	280	340	9	19×32	6205Z
	1,400・140・θ・30																6206Z
	1,400・166・θ・30		165.2					333	624	1,343	693	1,237					
	1,500・166・θ・30	1,500	165.2	545	1,830	1,890	250	333	650	1,466	724	1,345	280	340	9	19×32	6206Z
	1,600・140・θ・25	1,600	139.8	580	1,930	1,990	250	320	660	1,574	740	1,448	280	340	9	19×32	6205Z
	1,600・140・θ・30																6206Z
	1,600・166・θ・30		165.2					333	670	1,559	749	1,430					
	1,800・140・θ・30	1,800	139.8	650	2,220	2,280	280	350	730	1,758	820	1,617	330	390	9	19×32	6206Z
	1,800・140・θ・35																6207Z
	1,800・166・θ・30		165.2					363	740	1,743	829	1,599					6206Z
	1,800・166・θ・35																6207Z
	2,000・140・θ・30	2,000	139.8	730	2,420	2,480	280	350	776	1,969	876	1,810	330	390	9	19×32	6206Z
	2,000・140・θ・35																6207Z
	2,000・166・θ・30		165.2					363	786	1,954	885	1,792					6206Z
	2,000・166・θ・35																6207Z
	2,200・166・θ・35	2,200	165.2	800	2,640	2,705	305	388	854	2,154	963	1,978	330	410	12	23×35	6207Z
	2,200・166・θ・40																6308Z
	2,200・190・θ・40		190.7					400	863	2,140	972	1,961					
	2,400・166・θ・35	2,400	165.2	880	2,850	2,915	335	418	930	2,365	1,050	2,171	400	480	12	23×35	6207Z
	2,400・166・θ・40																6308Z
	2,400・190・θ・40		190.7					430	939	2,351	1,058	2,154					
	2,600・166・θ・35	2,600	165.2	950	3,100	3,165	335	418	970	2,549	1,099	2,340	400	480	12	23×35	6207Z
	2,600・166・θ・40																6308Z
	2,600・190・θ・40		190.7					430	980	2,536	1,108	2,323					

U型キャリヤローラ 5CUS（θ=45°, 60°）
U−TYPE CARRIER ROLLERS 5CUS（θ=45°, 60°）

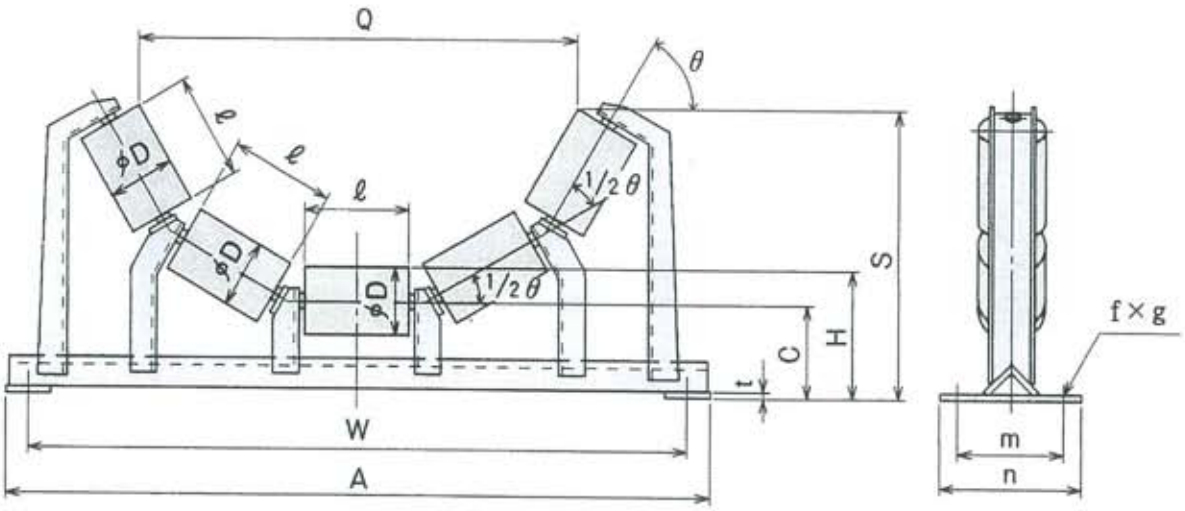

前傾タイプも製作可能です。
Forward slant type product is also available.

unit : mm

品名 ARTICLE		ベルト幅 BELT WIDTH	φD	ℓ	W	A	C	H	θ=45° S	θ=45° Q	θ=60° S	θ=60° Q	m	n	t	f×g	BB.No.
5CUS	1,000・115・θ・20	1,000	114.3	205	1,290	1,350	180	237	476	949	539	840	180	230	9	15×25	6204Z
	1,000・115・θ・25								481	970							
	1,000・140・θ・25		139.8					250	490	952	545	818					6205Z
	1,050・140・θ・25	1,050	139.8	220	1,340	1,400	180	250	506	1,016	566	874	180	230	9	15×25	6205Z
	1,100・140・θ・25	1,100	139.8	230	1,390	1,450	180	250	517	1,059	580	912	180	230	9	15×25	6205Z
	1,200・115・θ・20	1,200	114.3	250	1,490	1,550	180	237	526	1,141	601	1,008	180	230	9	15×25	6204Z
	1,200・115・θ・25								530	1,162							
	1,200・140・θ・25		139.8					250	539	1,144	607	986					6205Z
	1,350・140・θ・25	1,350	139.8	280	1,640	1,700	180	250	571	1,272	648	1,098	180	230	9	15×25	6205Z
	1,400・140・θ・25	1,400	139.8	300	1,730	1,790	250	320	665	1,364	751	1,192	280	340	9	19×32	6205Z
	1,400・140・θ・30																
	1,400・166・θ・30		165.2					333	674	1,346	757	1,170					6206Z
	1,500・166・θ・30	1,500	165.2	320	1,830	1,890	250	333	696	1,431	785	1,244	280	340	9	19×32	6206Z
	1,600・140・θ・25	1,600	139.8	340	1,930	1,990	250	320	708	1,535	805	1,342	280	340	9	19×32	6205Z
	1,600・140・θ・30																
	1,600・166・θ・30		165.2					333	718	1,517	812	1,319					6206Z
	1,800・140・θ・30	1,800	139.8	380	2,220	2,280	280	350	782	1,705	890	1,491	330	390	9	19×32	6206Z
	1,800・140・θ・35																6207Z
	1,800・166・θ・30		165.2					363	791	1,687	897	1,468					6206Z
	1,800・166・θ・35																6207Z
	2,000・140・θ・30	2,000	139.8	420	2,420	2,480	280	350	825	1,876	945	1,640	330	390	9	19×32	6206Z
	2,000・140・θ・35																6207Z
	2,000・166・θ・30		165.2					363	835	1,858	951	1,618					6206Z
	2,000・166・θ・35																6207Z
	2,200・166・θ・35	2,200	165.2	470	2,640	2,705	305	388	916	2,078	1,052	1,830	330	410	12	23×35	6207Z
	2,200・166・θ・40																
	2,200・190・θ・40		190.7					400	924	2,061	1,058	1,809					6308Z
	2,400・166・θ・35	2,400	165.2	510	2,850	2,915	335	418	989	2,248	1,137	1,979	400	480	12	23×25	6207Z
	2,400・166・θ・40																
	2,400・190・θ・40		190.7					430	998	2,231	1,143	1,959					6308Z
	2,600・166・θ・35	2,600	165.2	550	3,100	3,165	335	418	1,033	2,419	1,191	2,129	400	480	12	23×25	6207Z
	2,600・166・θ・40																
	2,600・190・θ・40		190.7					430	1,041	2,402	1,197	2,108					6308Z

インパクトキャリヤローラ 3CI（θ=20°, 30°）
IMPACT CARRIER ROLLERS 3CI（θ=20°, 30°）

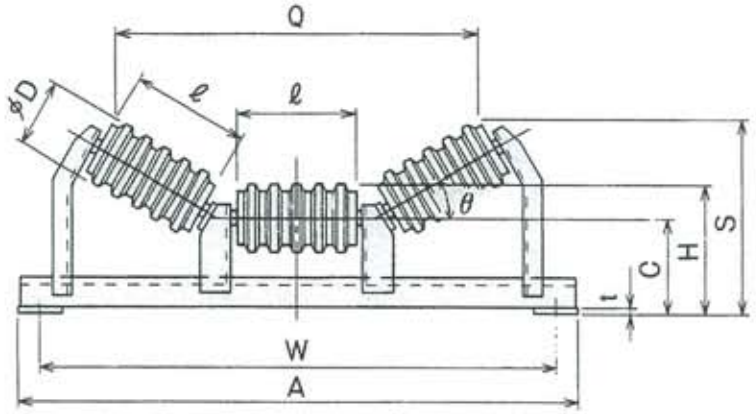

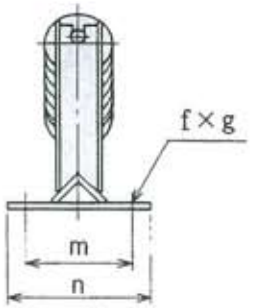

unit : mm

品名 ARTICLE		ベルト幅 BELT WIDTH	φD	ℓ	W	A	C	H	θ=20° S	θ=20° Q	θ=30° S	θ=30° Q	m	n	t	f×g	BB.No.
3CI	400・ 90・θ・20	400	90	145	640	690	125	170	223	460	246	426	140	190	6	15×25	6204Z
	450・ 90・θ・20	450	90	165	690	740	125	170	230	518	256	480	140	190	6	15×25	6204Z
	500・ 90・θ・20	500	90	180	740	790	125	170	235	561	264	521	140	190	6	15×25	6204Z
	600・ 90・θ・20	600	90	210	840	890	140	185	261	648	294	603	150	200	6	15×25	6204Z
	650・ 90・θ・20	650	90	225	890	940	140	185	266	691	301	644	150	200	6	15×25	6204Z
	700・ 90・θ・20	700	90	245	940	990	140	185	273	748	311	699	150	200	6	15×25	6204Z
	750・ 115・θ・20	750	115	265	1,040	1,090	150	207	301	797	344	752	160	210	6	15×25	6204Z
	800・ 90・θ・20	800	90	275	1,090	1,140	150	195	293	835	338	792	160	210	6	15×25	6204Z
	800・ 115・θ・20		115					207	305	826	349	780					
	900・ 115・θ・20	900	115	315	1,190	1,240	150	207	318	941	369	889	160	210	6	15×25	6204Z
	1,000・ 115・θ・20	1,000	115	350	1,290	1,350	180	237	361	1,046	418	999	180	230	9	15×25	6204Z
	1,000・ 140・θ・25		140					250	374	1,057	429	987					6205Z
	1,050・ 140・θ・25	1,050	140	370	1,340	1,400	180	250	381	1,114	439	1,042	180	230	9	15×25	6205Z
	1,100・ 140・θ・25	1,100	140	385	1,390	1,450	180	250	386	1,158	447	1,083	180	230	9	15×25	6205Z
	1,200・ 115・θ・25	1,200	115	420	1,490	1,550	180	237	385	1,248	453	1,191	180	230	9	15×25	6204Z
	1,200・ 140・θ・25		140					250	398	1,258	464	1,178					6205Z
	1,350・ 140・θ・25	1,350	140	485	1,640	1,700	180	250	420	1,446	497	1,356	180	230	9	15×25	6205Z

インパクトキャリヤローラ 3CI（θ=35°, 45°）
IMPACT CARRIER ROLLERS 3CI（θ=35°, 45°）

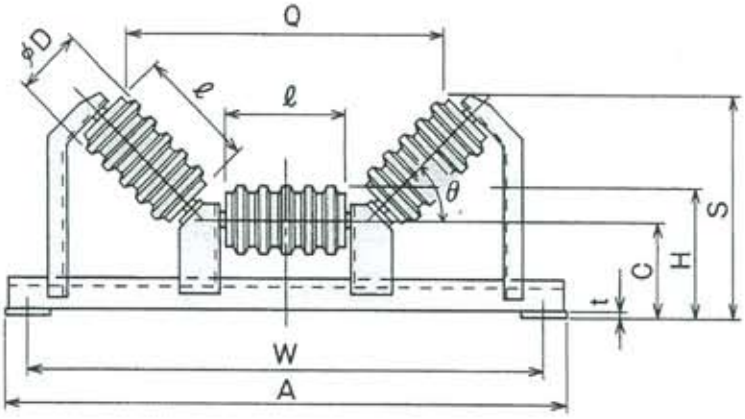

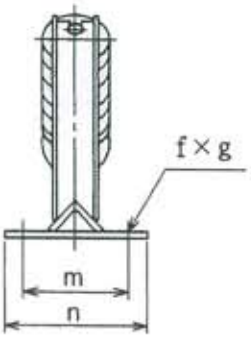

unit : mm

品名 ARTICLE		ベルト幅 BELT WIDTH	φD	ℓ	W	A	C	H	θ=35° S	θ=35° Q	θ=45° S	θ=45° Q	m	n	t	f×g	BB.No.
3CI	400・ 90・θ・20	400	90	145	640	690	125	170	258	411	278	379	140	190	6	15×25	6204Z
	450・ 90・θ・20	450	90	165	690	740	125	170	269	464	293	427	140	190	6	15×25	6204Z
	500・ 90・θ・20	500	90	180	740	790	125	170	278	503	303	463	140	190	6	15×25	6204Z
	600・ 90・θ・20	600	90	210	840	890	140	185	310	582	339	536	150	200	6	15×25	6204Z
	650・ 90・θ・20	650	90	225	890	940	140	185	319	622	350	572	150	200	6	15×25	6204Z
	700・ 90・θ・20	700	90	245	940	990	140	185	330	675	364	620	150	200	6	15×25	6204Z
	750・ 115・θ・20	750	115	265	1,040	1,090	150	207	364	728	401	668	160	210	6	15×25	6204Z
	800・ 90・θ・20	800	90	275	1,090	1,140	150	195	360	769	399	710	160	210	6	15×25	6204Z
	800・ 115・θ・20		115					207	370	754	408	692					
	900・ 115・θ・20	900	115	315	1,190	1,240	150	207	393	860	436	788	160	210	6	15×25	6204Z
	1,000・ 115・θ・20	1,000	115	350	1,290	1,350	180	237	445	967	494	890	180	230	9	15×25	6204Z
	1,000・ 140・θ・25		140					250	455	952	503	872					6205Z
	1,050・ 140・θ・25	1,050	140	370	1,340	1,400	180	250	467	1,005	517	921	180	230	9	15×25	6205Z
	1,100・ 140・θ・25	1,100	140	385	1,390	1,450	180	250	475	1,045	528	957	180	230	9	15×25	6205Z
	1,200・ 115・θ・25	1,200	115	420	1,490	1,550	180	237	485	1,151	544	1,059	180	230	9	15×25	6204Z
	1,200・ 140・θ・25		140					250	495	1,137	553	1,041					6205Z
	1,350・ 140・θ・25	1,350	140	485	1,640	1,700	180	250	533	1,308	599	1,198	180	230	9	15×25	6205Z

インパクトキャリヤローラ 3CWI（θ=20°, 30°）
IMPACT CARRIER ROLLERS 3CWI（θ=20°, 30°）

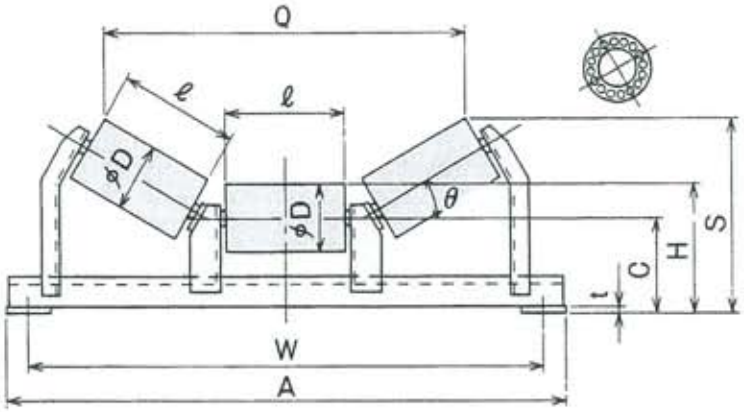

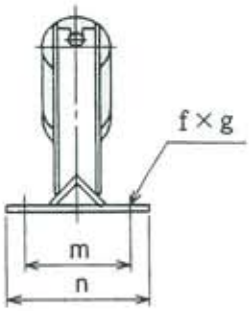

unit : mm

品名 ARTICLE		ベルト幅 BELT WIDTH	φD	ℓ	W	A	C	H	θ=20° S	θ=20° Q	θ=30° S	θ=30° Q	m	n	t	f×g	BB.No.
3CWI	750・115・θ・20	750	115	265	1,040	1,090	150	207	301	797	344	752	160	210	6	15×25	6204Z
	800・115・θ・20	800	115	275	1,090	1,140	150	207	305	826	349	780	160	210	6	15×25	6204Z
	900・115・θ・20	900	115	315	1,190	1,240	150	207	318	941	369	889	160	210	6	15×25	6204Z
	1,000・115・θ・20	1,000	115	350	1,290	1,350	180	237	361	1,046	418	999	180	230	9	15×25	6204Z
	1,000・140・θ・25		140					250	374	1,057	429	987					6205Z
	1,050・140・θ・25	1,050	140	370	1,340	1,400	180	250	381	1,114	439	1,042	180	230	9	15×25	6205Z
	1,100・140・θ・25	1,100	140	385	1,390	1,450	180	250	386	1,158	447	1,083	180	230	9	15×25	6205Z
	1,200・115・θ・20	1,200	115	420	1,490	1,550	180	237	385	1,248	453	1,191	180	230	9	15×25	6204Z
	1,200・140・θ・25		140					250	398	1,258	464	1,178					6205Z
	1,350・140・θ・25	1,350	140	485	1,640	1,700	180	250	420	1,446	497	1,356	180	230	9	15×25	6205Z
	1,400・140・θ・25	1,400	140	500	1,730	1,790	250	320	495	1,489	576	1,408	280	340	9	19×32	6205Z
	1,400・166・θ・30		166					333	508	1,480	587	1,395					6206Z
	1,500・166・θ・30	1,500	166	545	1,830	1,890	250	333	523	1,609	609	1,518	280	340	9	19×32	6206Z
	1,600・140・θ・25	1,600	140	580	1,930	1,990	250	320	523	1,719	616	1,627	280	340	9	19×32	6205Z
	1,600・166・θ・30		166					333	535	1,710	627	1,614					6206Z
	1,800・166・θ・30	1,800	166	650	2,220	2,280	280	363	589	1,916	692	1,805	330	390	9	19×32	6206Z
	1,800・166・θ・35																6207Z
	2,000・166・θ・30	2,000	166	730	2,420	2,480	280	363	617	2,146	732	2,023	330	390	9	19×32	6206Z
	2,000・166・θ・35																6207Z
	2,200・166・θ・35	2,200	166	800	2,640	2,705	305	388	666	2,348	794	2,230	330	410	12	23×35	6207Z
	2,200・200・θ・40		200				300	400	677	2,340	804	2,216					6308Z
	2,400・166・θ・35	2,400	166	880	2,850	2,915	335	418	723	2,578	864	2,448	400	480	12	23×35	6207Z
	2,400・200・θ・40		200				330	430	734	2,570	874	2,435					6308Z
	2,600・166・θ・35	2,600	166	950	3,100	3,165	335	418	747	2,780	899	2,639	400	480	12	23×35	6207Z
	2,600・200・θ・40		200				330	430	758	2,772	909	2,626					6308Z

インパクトキャリヤローラ 3CWI（θ=35°, 45°）
IMPACT CARRIER ROLLERS 3CWI（θ=35°, 45°）

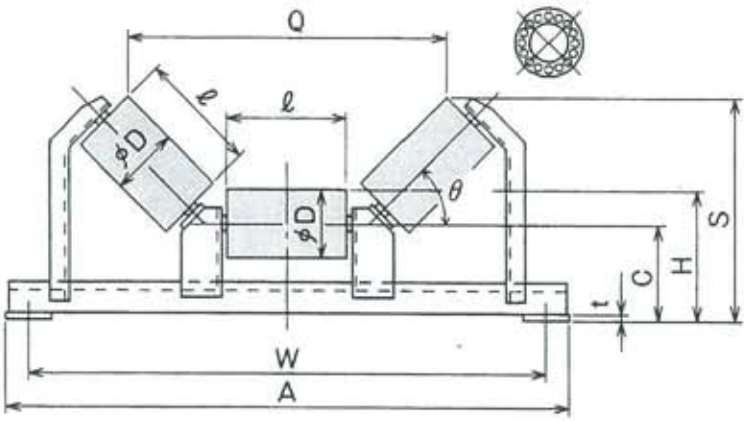

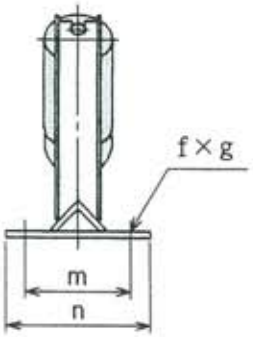

unit : mm

品名 ARTICLE		ベルト幅 BELT WIDTH	φD	ℓ	W	A	C	H	θ=35° S	θ=35° Q	θ=45° S	θ=45° Q	m	n	t	f×g	BB.No.
3CWI	750・115・θ・20	750	115	265	1,040	1,090	150	207	364	728	401	668	160	210	6	15×25	6204Z
	800・115・θ・20	800	115	275	1,090	1,140	150	207	370	754	408	692	160	210	6	15×25	6204Z
	900・115・θ・20	900	115	315	1,190	1,240	150	207	393	860	436	788	160	210	6	15×25	6204Z
	1,000・115・θ・20	1,000	115	350	1,290	1,350	180	237	445	967	494	890	180	230	9	15×25	6204Z
	1,000・140・θ・25		140					250	455	952	503	872					6205Z
	1,050・140・θ・25	1,050	140	370	1,340	1,400	180	250	467	1,005	517	921	180	230	9	15×25	6205Z
	1,100・140・θ・25	1,100	140	385	1,390	1,450	180	250	475	1,045	528	957	180	230	9	15×25	6205Z
	1,200・115・θ・20	1,200	115	420	1,490	1,550	180	237	485	1,151	544	1,059	180	230	9	15×25	6204Z
	1,200・140・θ・25		140					250	495	1,137	553	1,041					6205Z
	1,350・140・θ・25	1,350	140	485	1,640	1,700	180	250	533	1,308	599	1,198	180	230	9	15×25	6205Z
	1,400・140・θ・25	1,400	140	500	1,730	1,790	250	320	614	1,363	683	1,255	280	340	9	19×32	6205Z
	1,400・166・θ・30		166					333	624	1,348	693	1,237					6206Z
	1,500・166・θ・30	1,500	166	545	1,830	1,890	250	333	650	1,466	724	1,345	280	340	9	19×32	6206Z
	1,600・140・θ・25	1,600	140	580	1,930	1,990	250	320	660	1,574	740	1,448	280	340	9	19×32	6205Z
	1,600・166・θ・30		166					333	670	1,559	749	1,430					6206Z
	1,800・166・θ・30	1,800	166	650	2,220	2,280	280	363	740	1,743	829	1,599	330	390	9	19×32	6206Z
	1,800・166・θ・35																6207Z
	2,000・166・θ・30	2,000	166	730	2,420	2,480	280	363	786	1,954	885	1,792	330	390	9	19×32	6206Z
	2,000・166・θ・35																6207Z
	2,200・166・θ・35	2,200	166	800	2,640	2,705	305	388	854	2,154	963	1,978	330	410	12	23×35	6207Z
	2,200・200・θ・40		200				300	400	864	2,141	972	1,961					6308Z
	2,400・166・θ・35	2,400	166	880	2,850	2,915	335	418	930	2,365	1,050	2,171	400	480	12	23×35	6207Z
	2,400・200・θ・40		200				330	430	940	2,353	1,058	2,154					6308Z
	2,600・166・θ・35	2,600	166	950	3,100	3,165	335	418	970	2,549	1,099	2,340	400	480	12	23×35	6207Z
	2,600・200・θ・40		200				330	430	980	2,357	1,108	2,323					6308Z

インパクトキャリヤローラ 3COI（θ=20°, 30°, 35°, 45°）
IMPACT CARRIER ROLLERS 3COI（θ=20°, 30°, 35°, 45°）

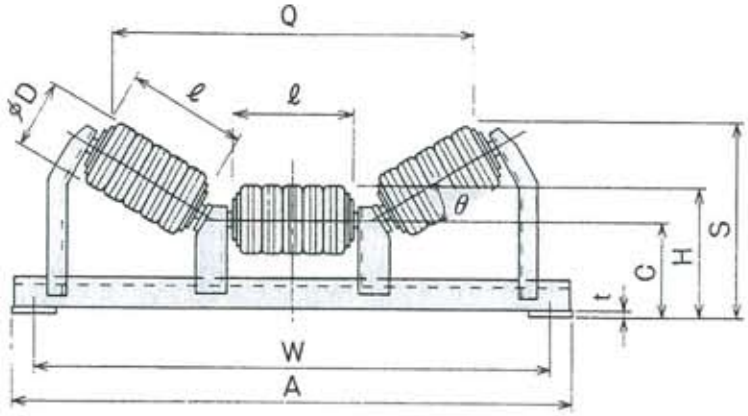

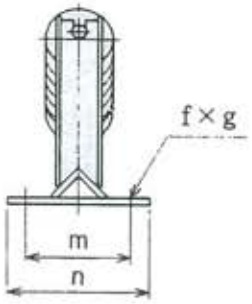

（θ=20°, 30°）

unit : mm

品名 ARTICLE		ベルト幅 BELT WIDTH	φD	ℓ	W	A	C	H	θ=20° S	θ=20° Q	θ=30° S	θ=30° Q	m	n	t	f×g	BB.No.
3COI	1,050・157・θ・25	1,050	157	370	1,340	1,400	172	250	382	1,116	439	1,041	180	230	9	15×25	6205Z
	1,100・157・θ・25	1,100	157	385	1,390	1,450	172	250	387	1,160	447	1,082	180	230	9	15×25	6205Z
	1,200・157・θ・25	1,200	157	420	1,490	1,550	172	250	399	1,260	464	1,177	180	230	9	15×25	6205Z
	1,350・157・θ・25	1,350	157	485	1,640	1,700	172	250	421	1,448	497	1,355	180	230	9	15×25	6205Z
	1,400・175・θ・30	1,400	175	500	1,730	1,790	246	333	508	1,481	587	1,394	280	340	9	19×32	6206Z
	1,500・175・θ・30	1,500	175	545	1,830	1,890	246	333	524	1,610	610	1,517	280	340	9	19×32	6206Z
	1,600・175・θ・30	1,600	175	580	1,930	1,990	246	333	535	1,711	627	1,613	280	340	9	19×32	6206Z
	1,800・175・θ・35	1,800	175	650	2,220	2,280	276	363	590	1,916	692	1,804	330	390	9	19×32	6207Z
	2,000・175・θ・35	2,000	175	730	2,420	2,480	276	363	617	2,147	732	2,023	330	390	9	19×32	6207Z
	2,200・195・θ・40	2,200	195	800	2,640	2,705	303	400	677	2,342	805	2,219	330	410	12	23×35	6308Z
	2,400・195・θ・40	2,400	195	880	2,850	2,915	333	430	735	2,572	875	2,437	400	480	12	23×35	6308Z
	2,600・195・θ・40	2,600	195	950	3,100	3,165	333	430	759	2,773	910	2,629	400	480	12	23×35	6308Z

（θ=35°, 45°）

unit : mm

品名 ARTICLE		ベルト幅 BELT WIDTH	φD	ℓ	W	A	C	H	θ=35° S	θ=35° Q	θ=45° S	θ=45° Q	m	n	t	f×g	BB.No.
3COI	1,050・157・θ・25	1,050	157	370	1,340	1,400	172	250	467	1,006	518	922	180	230	9	15×25	6205Z
	1,100・157・θ・25	1,100	157	385	1,390	1,450	172	250	476	1,046	529	958	180	230	9	15×25	6205Z
	1,200・157・θ・25	1,200	157	420	1,490	1,550	172	250	496	1,138	553	1,043	180	230	9	15×25	6205Z
	1,350・157・θ・25	1,350	157	485	1,640	1,700	172	250	533	1,310	599	1,200	180	230	9	15×25	6205Z
	1,400・175・θ・30	1,400	175	500	1,730	1,790	246	333	625	1,350	693	1,237	280	340	9	19×32	6206Z
	1,500・175・θ・30	1,500	175	545	1,830	1,890	246	333	651	1,468	725	1,346	280	340	9	19×32	6206Z
	1,600・175・θ・30	1,600	175	580	1,930	1,990	246	333	671	1,561	750	1,430	280	340	9	19×32	6206Z
	1,800・175・θ・35	1,800	175	650	2,220	2,280	276	363	741	1,746	829	1,599	330	390	9	19×32	6207Z
	2,000・175・θ・35	2,000	175	730	2,420	2,480	276	363	787	1,957	886	1,792	330	390	9	19×32	6207Z
	2,200・195・θ・40	2,200	195	800	2,640	2,705	303	400	864	2,141	972	1,961	330	410	12	23×35	6308Z
	2,400・195・θ・40	2,400	195	880	2,850	2,915	333	430	940	2,352	1,059	2,154	400	480	12	23×35	6308Z
	2,600・195・θ・40	2,600	195	950	3,100	3,165	333	430	980	2,536	1,108	2,323	400	480	12	23×35	6308Z

フラットキャリヤローラ 1CF
FLAT CARRIER ROLLERS 1CF

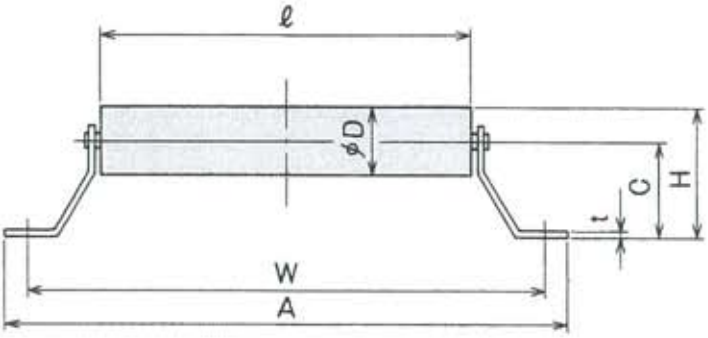

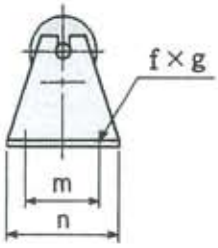

unit : mm

品名 ARTICLE		ベルト幅 BELT WIDTH	φD	ℓ	W	A	C	H	m	n	t	f×g	BB.No.
1CF	400・76・20	400	76.3	460	640	690	125	163	140	190	6	15×25	6204Z
	400・90・20		89.1					170					
	450・90・20	450	89.1	510	690	740	125	170	140	190	6	15×25	6204Z
	500・76・20	500	76.3	560	740	790	125	163	140	190	6	15×25	6204Z
	500・90・20		89.1					170					
	600・90・20	600	89.1	660	840	890	140	185	150	200	6	15×25	6204Z
	650・76・20	650	76.3	710	890	940	140	178	150	200	6	15×25	6204Z
	650・90・20		89.1					185					
	700・90・20	700	89.1	760	940	990	140	185	150	200	6	15×25	6204Z
	750・115・20	750	114.3	850	1,040	1,090	150	207	160	210	6	15×25	6204Z
	800・90・20	800	89.1	900	1,090	1,140	150	195	160	210	6	15×25	6204Z
	800・115・20		114.3					207					

フラットキャリヤローラ 2CF
FLAT CARRIER ROLLERS 2CF

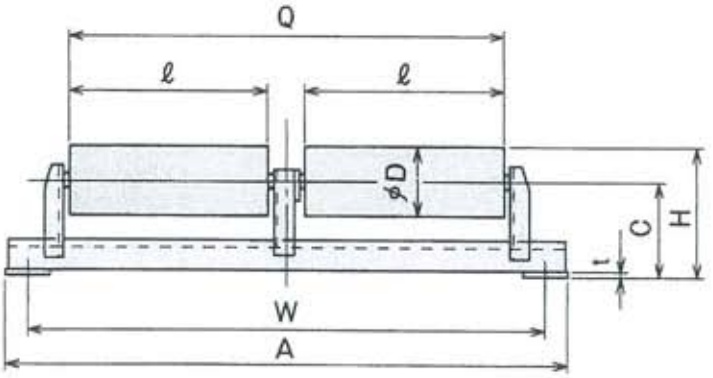

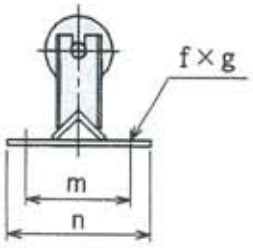

unit : mm

品名 ARTICLE		ベルト幅 BELT WIDTH	φD	ℓ	W	A	C	H	Q	m	n	t	f×g	BB.No.
2CF	900・115・20	900	114.3	490	1,190	1,240	150	207	1,020	160	210	6	15×25	6204Z
	1,000・115・20	1,000	114.3	540	1,290	1,350	180	237	1,125	180	230	9	15×25	6204Z
	1,000・115・25													6205Z
	1,000・140・25		139.8					250						
	1,050・140・25	1,050	139.8	575	1,340	1,400	180	250	1,195	180	230	9	15×25	6205Z
	1,100・140・25	1,100	139.8	600	1,390	1,450	180	250	1,245	180	230	9	15×25	6205Z
	1,200・115・20	1,200	114.3	650	1,490	1,550	180	237	1,345	180	230	9	15×25	6204Z
	1,200・115・25													6205Z
	1,200・140・25		139.8					250						
	1,350・140・25	1,350	139.8	720	1,640	1,700	180	250	1,485	180	230	9	15×25	6205Z

フラットキャリヤローラ 3CF
FLAT CARRIER ROLLERS 3CF

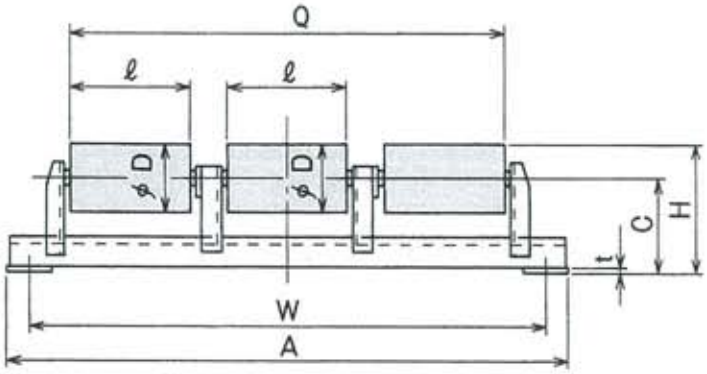

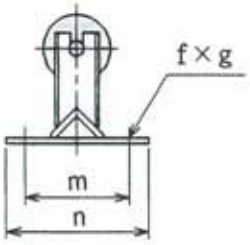

unit : mm

品名 ARTICLE		ベルト幅 BELT WIDTH	φD	ℓ	W	A	C	H	Q	m	n	t	f×g	BB.No.
3CF	1,400・140・25	1,400	139.8	500	1,730	1,790	250	320	1,590	280	340	9	19×32	6205Z
	1,400・140・30													6206Z
	1,400・166・30		165.2					333						
	1,500・166・30	1,500	165.2	545	1,830	1,890	250	333	1,725	280	340	9	19×32	6206Z
	1,600・140・25	1,600	139.8	580	1,930	1,990	250	320	1,830	280	340	9	19×32	6205Z
	1,600・140・30													6206Z
	1,600・166・30		165.2					333						
	1,800・140・30	1,800	139.8	650	2,220	2,280	280	350	2,050	330	390	9	19×32	6206Z
	1,800・140・35													6207Z
	1,800・166・30		165.2					363						6206Z
	1,800・166・35													6207Z
	2,000・140・30	2,000	139.8	730	2,420	2,480	280	350	2,290	330	390	9	19×32	6206Z
	2,000・140・35													6207Z
	2,000・166・30		165.2					363						6206Z
	2,000・166・35													6207Z
	2,200・166・35	2,200	165.2	800	2,640	2,705	305	388	2,500	330	410	12	23×35	6207Z
	2,200・166・40													6308Z
	2,200・190・40		190.7					400						
	2,400・166・35	2,400	165.2	880	2,850	2,915	335	418	2,740	400	480	12	23×35	6207Z
	2,400・166・40													6308Z
	2,400・190・40		190.7					430						
	2,600・166・35	2,600	165.2	950	3,100	3,165	335	418	2,950	400	480	12	23×35	6207Z
	2,600・166・40													6308Z
	2,600・190・40		190.7					430						

キャリヤローラ 2C（θ=20°, 30°）
CARRIER ROLLERS 2C（θ=20°, 30°）

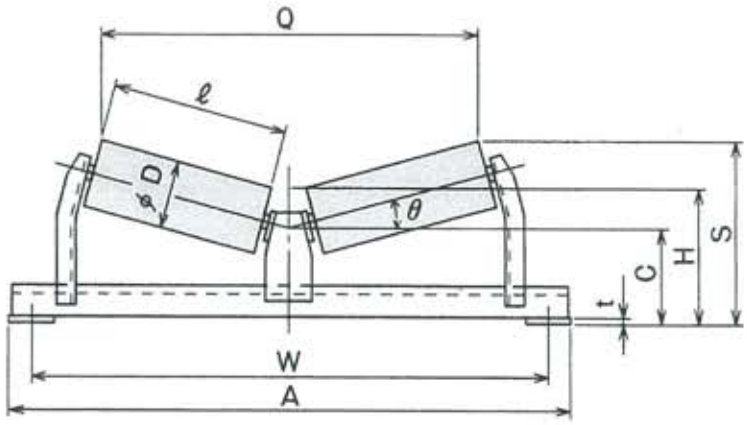

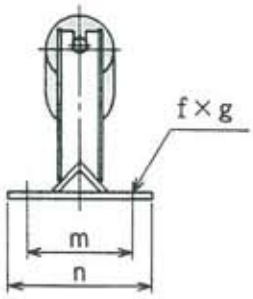

前傾タイプも製作可能です
Forward slant type product is also available.

unit : mm

品名 ARTICLE		ベルト幅 BELT WIDTH	φD	ℓ	W	A	C	θ=20°			θ=30°			m	n	t	f×g	BB.No.
								H	S	Q	H	S	Q					
2C	400・76・θ・20	400	76.3	225	640	690	125	169	246	444	175	288	412	140	190	6	15×25	6204Z
	400・90・θ・20		89.1					176	253	439	181	294	405					
	450・90・θ・20	450	89.1	250	690	740	125	176	261	486	181	306	449	140	190	6	15×25	6204Z
	500・76・θ・20	500	76.3	275	740	790	125	169	263	538	175	313	499	140	190	6	15×25	6204Z
	500・90・θ・20		89.1					176	270	533	181	319	492					
	600・90・θ・20	600	89.1	325	840	890	140	191	302	627	196	359	579	150	200	6	15×25	6204Z
	650・76・θ・20	650	76.3	365	890	940	140	184	309	707	190	373	655	150	200	6	15×25	6204Z
	650・90・θ・20		89.1					191	316	702	196	379	648					
	700・90・θ・20	700	89.1	390	940	990	140	191	324	749	196	391	691	150	200	6	15×25	6204Z
	750・115・θ・20	750	114.3	415	1,040	1,090	150	214	356	795	221	428	734	160	210	6	15×25	6204Z

リターンローラ R
RETURN ROLLERS R

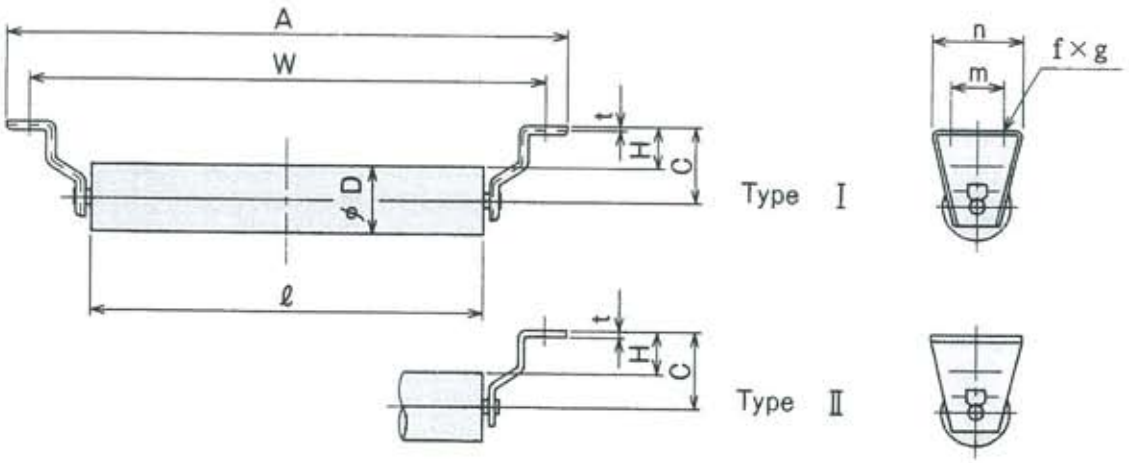

unit : mm

品名 ARTICLE		ベルト幅 BELT WIDTH	φD	ℓ	W	A	C	H	m	n	t	f×g	Type	BB.No.
R	400・76・20	400	76.3	460	640	700	110	72	60	120	3.2	15×25	Ⅰ	6204Z
	400・90・20		89.1					65						
	450・90・20	450	89.1	510	690	750	110	65	60	120	3.2	15×25	Ⅰ	6204Z
	500・76・20	500	76.3	560	740	800	110	72	60	120	3.2	15×25	Ⅰ	6204Z
	500・90・20		89.1					65						
	600・90・20	600	89.1	660	840	900	110	65	60	120	3.2	15×25	Ⅰ	6204Z
	650・76・20	650	76.3	710	890	950	110	72	60	120	3.2	15×25	Ⅰ	6204Z
	650・90・20		89.1					65						
	700・90・20	700	89.1	760	940	1,000	110	65	60	120	3.2	15×25	Ⅰ	6204Z
	750・115・20	750	114.3	850	1,040	1,100	110	53	60	120	3.2	15×25	Ⅰ	6204Z
	800・90・20	800	89.1	900	1,090	1,150	110	65	60	120	3.2	15×25	Ⅰ	6204Z
	800・115・20		114.3					53						
	900・115・20	900	114.3	1,000	1,190	1,250	110	53	60	120	3.2	15×25	Ⅰ	6204Z
	1,000・115・20	1,000	114.3	1,100	1,290	1,350	130	73	100	160	6	15×25	Ⅱ	6204Z
	1,000・115・25										3.2		Ⅰ	6205Z
	1,000・140・25		139.8					60						
	1,050・140・25	1,050	139.8	1,150	1,340	1,400	130	60	100	160	3.2	15×25	Ⅰ	6205Z
	1,100・140・25	1,100	139.8	1,200	1,390	1,450	130	60	100	160	3.2	15×25	Ⅰ	6205Z
	1,200・115・20	1,200	114.3	1,300	1,490	1,550	130	73	100	160	6	15×25	Ⅱ	6204Z
	1,200・115・25										3.2		Ⅰ	6205Z
	1,200・140・25		139.8					60						
	1,350・140・25	1,350	139.8	1,450	1,640	1,700	130	60	100	160	3.2	15×25	Ⅰ	6205Z
	1,400・140・25	1,400	139.8	1,530	1,730	1,790	160	90	120	180	9	19×32	Ⅱ	6205Z
	1,400・140・30													
	1,400・166・30		165.2					77						6206Z
	1,500・166・30	1,500	165.2	1,630	1,830	1,890	160	77	120	180	9	19×32	Ⅱ	6206Z
	1,600・140・25	1,600	139.8	1,730	1,930	1,990	160	90	120	180	9	19×32	Ⅱ	6205Z
	1,600・140・30													
	1,600・166・30		165.2					77						6206Z
	1,800・140・30	1,800	139.8	2,000	2,220	2,280	160	90	120	180	9	19×32	Ⅱ	6206Z
	1,800・140・35													6207Z
	1,800・166・30		165.2					77						6206Z
	1,800・166・35													6207Z
	2,000・140・30	2,000	139.8	2,200	2,420	2,480	160	90	120	180	9	19×32	Ⅱ	6206Z
	2,000・140・35													6207Z
	2,000・166・30		165.2					77						6206Z
	2,000・166・35													6207Z

ゴムスリーブ付リターンローラ RW
RUBBER SLEEVE RETURN ROLLERS RW

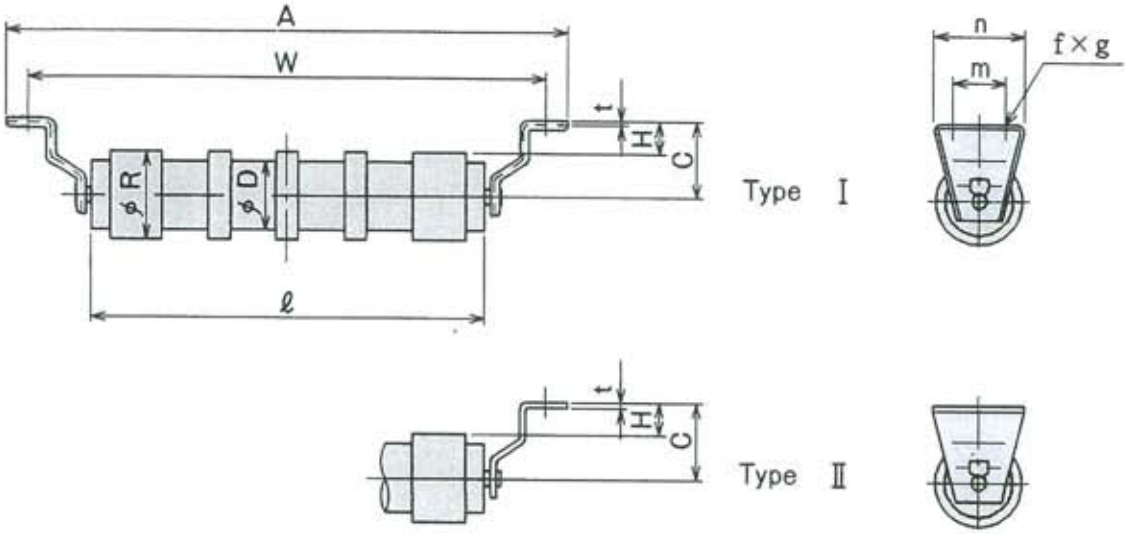

unit : mm

品名 ARTICLE		ベルト幅 BELT WIDTH	φR	φD	ℓ	W	A	C	H	m	n	t	f×g	Type	BB.No.
RW	400・115・20	400	115	89.1	460	640	700	110	53	60	120	3.2	15×25	Ⅰ	6204Z
	450・115・20	450	115	89.1	510	690	750	110	53	60	120	3.2	15×25	Ⅰ	6204Z
	500・115・20	500	115	89.1	560	740	800	110	53	60	120	3.2	15×25	Ⅰ	6204Z
	600・115・20	600	115	89.1	660	840	900	110	53	60	120	3.2	15×25	Ⅰ	6204Z
	650・115・20	650	115	89.1	710	890	950	110	53	60	120	3.2	15×25	Ⅰ	6204Z
	700・115・20	700	115	89.1	760	940	1,000	110	53	60	120	3.2	15×25	Ⅰ	6204Z
	750・144・20	750	144	114.3	850	1,040	1,100	110	38	60	120	3.2	15×25	Ⅰ	6204Z
	800・115・20	800	115	89.1	900	1,090	1,150	110	53	60	120	3.2	15×25	Ⅰ	6204Z
	800・144・20		144	114.3					38						
	900・144・20	900	144	114.3	1,000	1,190	1,250	110	38	60	120	3.2	15×25	Ⅰ	6204Z
	1,000・144・20	1,000	144	114.3	1,100	1,290	1,350	130	58	100	160	6	15×25	Ⅱ	6204Z
	1,000・144・25											3.2		Ⅰ	6205Z
	1,000・170・25		170	139.8					45						
	1,050・170・25	1,050	170	139.8	1,150	1,340	1,400	130	45	100	160	3.2	15×25	Ⅰ	6205Z
	1,100・170・25	1,100	170	139.8	1,200	1,390	1,450	130	45	100	160	3.2	15×25	Ⅰ	6205Z
	1,200・144・20	1,200	144	114.3	1,300	1,490	1,550	130	58	100	160	6	15×25	Ⅱ	6204Z
	1,200・144・25											3.2		Ⅰ	6205Z
	1,200・170・25		170	139.8					45						
	1,350・170・25	1,350	170	139.8	1,450	1,640	1,700	130	45	100	160	3.2	15×25	Ⅰ	6205Z
	1,400・170・25	1,400	170	139.8	1,530	1,730	1,790	160	75	120	180	9	19×32	Ⅱ	6205Z
	1,400・170・30														6206Z
	1,400・195・30		195	165.2					63						
	1,500・195・30	1,500	195	165.2	1,630	1,830	1,890	160	63	120	180	9	19×32	Ⅱ	6206Z
	1,600・170・25	1,600	170	139.8	1,730	1,930	1,990	160	75	120	180	9	19×32	Ⅱ	6205Z
	1,600・170・30														6206Z
	1,600・195・30		195	165.2					63						
	1,800・170・30	1,800	170	139.8	2,000	2,220	2,280	160	75	120	180	9	19×32	Ⅱ	6206Z
	1,800・170・35														6207Z
	1,800・195・30		195	165.2					63						6206Z
	1,800・195・35														6207Z
	2,000・170・30	2,000	170	139.8	2,200	2,420	2,480	160	75	120	180	9	19×32	Ⅱ	6206Z
	2,000・170・35														6207Z
	2,000・195・30		195	165.2					63						6206Z
	2,000・195・35														6207Z

落鉱防止リターンローラ RD
ORE LEAK PREVENTION RETURN ROLLERS RD

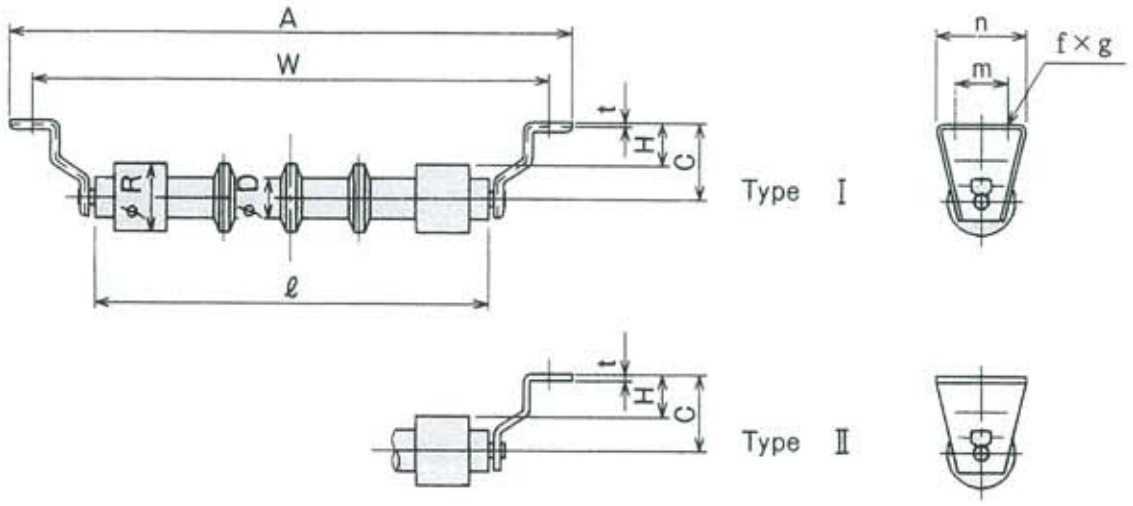

unit : mm

品名 ARTICLE		ベルト幅 BELT WIDTH	φR	φD	ℓ	W	A	C	H	m	n	t	f×g	Type	BB.No.
RD	400・90・20	400	90	54	460	640	700	110	65	60	120	3.2	15×25	Ⅰ	6204Z
	450・90・20	450	90	54	510	690	750	110	65	60	120	3.2	15×25	Ⅰ	6204Z
	500・90・20	500	90	54	560	740	800	110	65	60	120	3.2	15×25	Ⅰ	6204Z
	600・90・20	600	90	54	660	840	900	110	65	60	120	3.2	15×25	Ⅰ	6204Z
	650・90・20	650	90	54	710	890	950	110	65	60	120	3.2	15×25	Ⅰ	6204Z
	700・90・20	700	90	54	760	940	1,000	110	65	60	120	3.2	15×25	Ⅰ	6204Z
	750・115・20	750	115	76.3	850	1,040	1,100	110	53	60	120	3.2	15×25	Ⅰ	6204Z
	800・90・20	800	90	54	900	1,090	1,150	110	65	60	120	3.2	15×25	Ⅰ	6204Z
	800・115・20		115	76.3					53						
	900・115・20	900	115	76.3	1,000	1,190	1,250	110	53	60	120	3.2	15×25	Ⅰ	6204Z
	1,000・115・20	1,000	115	76.3	1,100	1,290	1,350	130	73	100	160	6	15×25	Ⅱ	6204Z
	1,000・140・25		140	89.1					60			3.2		Ⅰ	6205Z
	1,050・140・20	1,050	140	89.1	1,150	1,340	1,400	130	60	100	160	3.2	15×25	Ⅰ	6205Z
	1,100・140・25	1,100	140	89.1	1,200	1,390	1,450	130	60	100	160	3.2	15×25	Ⅰ	6205Z
	1,200・115・25	1,200	115	76.3	1,300	1,490	1,550	130	73	100	160	6	15×25	Ⅱ	6204Z
	1,200・140・25		140	89.1					60			3.2		Ⅰ	6205Z
	1,350・140・25	1,350	140	89.1	1,450	1,640	1,700	130	60	100	160	3.2	15×25	Ⅰ	6205Z
	1,400・140・25	1,400	140	89.1	1,530	1,730	1,790	160	90	120	180	9	19×32	Ⅱ	6205Z
	1,400・166・30		166	114.3					77						6206Z
	1,500・166・30	1,500	166	114.3	1,630	1,830	1,890	160	77	120	180	9	19×32	Ⅱ	6206Z
	1,600・140・25	1,600	140	89.1	1,730	1,930	1,990	160	90	120	180	9	19×32	Ⅱ	6205Z
	1,600・166・30		166	114.3					77						6206Z
	1,800・166・30	1,800	166	114.3	2,000	2,220	2,280	160	77	120	180	9	19×32	Ⅱ	6206Z
	1,800・166・35														6207Z
	2,000・166・30	2,000	166	114.3	2,200	2,420	2,480	160	77	120	180	9	19×32	Ⅱ	6206Z
	2,000・166・35														6207Z

ゴム巻スパイラルリターンローラ RS
RUBBER SPIRAL RETURN ROLLERS RS

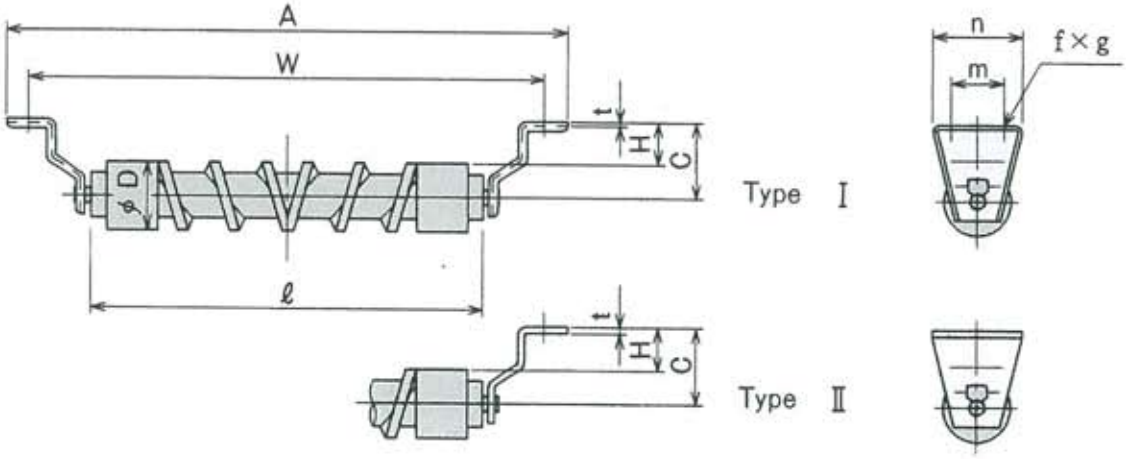

unit : mm

品名 ARTICLE		ベルト幅 BELT WIDTH	φD	ℓ	W	A	C	H	m	n	t	f×g	Type	BB.No.
RS	400・102・20	400	102	460	640	700	110	59	60	120	3.2	15×25	Ⅰ	6204Z
	450・102・20	450	102	510	690	750	110	59	60	120	3.2	15×25	Ⅰ	6204Z
	500・102・20	500	102	560	740	800	110	59	60	120	3.2	15×25	Ⅰ	6204Z
	600・102・20	600	102	660	840	900	110	59	60	120	3.2	15×25	Ⅰ	6204Z
	650・102・20	650	102	710	890	950	110	59	60	120	3.2	15×25	Ⅰ	6204Z
	700・102・20	700	102	760	940	1,000	110	59	60	120	3.2	15×25	Ⅰ	6204Z
	750・115・20	750	115	850	1,040	1,100	110	53	60	120	3.2	15×25	Ⅰ	6204Z
	800・102・20	800	102	900	1,090	1,150	110	59	60	120	3.2	15×25	Ⅰ	6204Z
	800・115・20		115					53						
	900・115・20	900	115	1,000	1,190	1,250	110	53	60	120	3.2	15×25	Ⅰ	6204Z
	1,000・115・20	1,000	115	1,100	1,290	1,350	130	73	100	160	6	15×25	Ⅱ	6204Z
	1,000・140・25		140					60			3.2		Ⅰ	6205Z
	1,050・140・25	1,050	140	1,150	1,340	1,400	130	60	100	160	3.2	15×25	Ⅰ	6205Z
	1,100・140・25	1,100	140	1,200	1,390	1,450	130	60	100	160	3.2	15×25	Ⅰ	6205Z
	1,200・115・20	1,200	115	1,300	1,490	1,550	130	73	100	160	6	15×25	Ⅱ	6204Z
	1,200・140・25		140					60			3.2		Ⅰ	6205Z
	1,350・140・25	1,350	140	1,450	1,640	1,700	130	60	100	160	3.2	15×25	Ⅰ	6205Z
	1,400・165・25	1,400	165	1,530	1,730	1,790	160	78	120	180	9	19×32	Ⅱ	6205Z
	1,400・165・30													6206Z
	1,500・165・30	1,500	165	1,630	1,830	1,890	160	78	120	180	9	19×32	Ⅱ	6206Z
	1,600・165・25	1,600	165	1,730	1,930	1,990	160	78	120	180	9	19×32	Ⅱ	6205Z
	1,600・165・30													6206Z
	1,800・165・30	1,800	165	2,000	2,220	2,280	160	78	120	180	9	19×32	Ⅱ	6206Z
	1,800・165・35													6207Z
	2,000・165・30	2,000	165	2,200	2,420	2,480	160	78	120	180	9	19×32	Ⅱ	6206Z
	2,000・165・35													6207Z

鉄巻スパイラルリターンローラ RS1

STEEL SPIRAL RETURN ROLLERS RS1

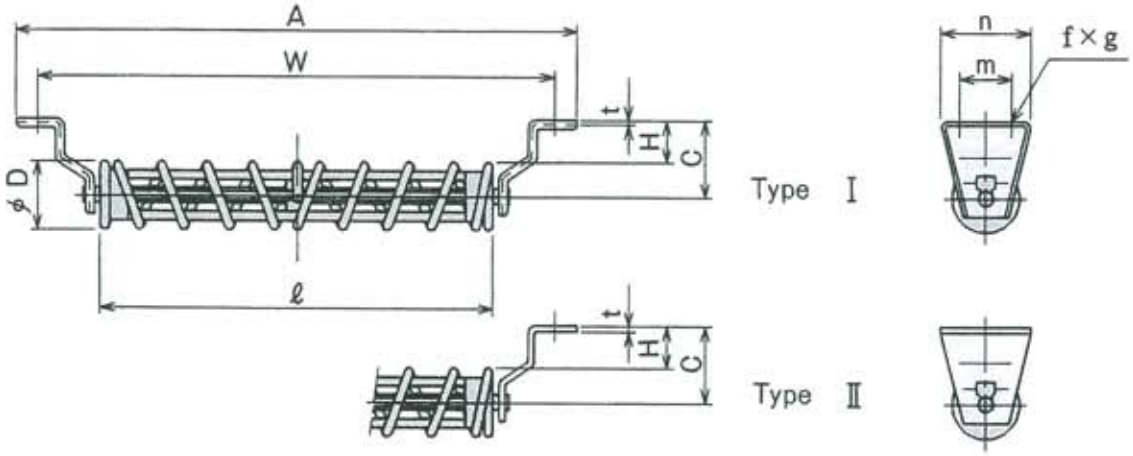

unit : mm

品名 ARTICLE		ベルト幅 BELT WIDTH	φD	ℓ	W	A	C	H	m	n	t	f×g	Type	BB.No.
RS1	400・102・20	400	102	460	640	700	110	59	60	120	3.2	15×25	Ⅰ	6204Z
	450・102・20	450	102	510	690	750	110	59	60	120	3.2	15×25	Ⅰ	6204Z
	500・102・20	500	102	560	740	800	110	59	60	120	3.2	15×25	Ⅰ	6204Z
	600・102・20	600	102	660	840	900	110	59	60	120	3.2	15×25	Ⅰ	6204Z
	650・102・20	650	102	710	890	950	110	59	60	120	3.2	15×25	Ⅰ	6204Z
	700・102・20	700	102	760	940	1,000	110	59	60	120	3.2	15×25	Ⅰ	6204Z
	750・115・20	750	115	850	1,040	1,100	110	53	60	120	3.2	15×25	Ⅰ	6204Z
	800・102・20	800	102	900	1,090	1,150	110	59	60	120	3.2	15×25	Ⅰ	6204Z
	800・115・20		115					53						
	900・115・20	900	115	1,000	1,190	1,250	110	53	60	120	3.2	15×25	Ⅰ	6204Z
	1,000・115・20	1,000	115	1,100	1,290	1,350	130	73	100	160	6	15×25	Ⅱ	6204Z
	1,000・115・25										3.2		Ⅰ	6205Z
	1,000・140・25		140					60						
	1,050・140・25	1,050	140	1,150	1,340	1,400	130	60	100	160	3.2	15×25	Ⅰ	6205Z
	1,100・140・25	1,100	140	1,200	1,390	1,450	130	60	100	160	3.2	15×25	Ⅰ	6205Z
	1,200・115・20	1,200	115	1,300	1,490	1,550	130	73	100	160	6	15×25	Ⅱ	6204Z
	1,200・115・25										3.2		Ⅰ	6205Z
	1,200・140・25		140					60						
	1,350・140・25	1,350	140	1,450	1,640	1,700	130	60	100	160	3.2	15×25	Ⅰ	6205Z
	1,400・140・25	1,400	140	1,530	1,730	1,790	160	90	120	180	9	19×32	Ⅱ	6205Z
	1,400・140・30													
	1,400・165・30		165					78						6206Z
	1,500・165・30	1,500	165	1,630	1,830	1,890	160	78	120	180	9	19×32	Ⅱ	6206Z
	1,600・140・25	1,600	140	1,730	1,930	1,990	160	90	120	180	9	19×32	Ⅱ	6205Z
	1,600・140・30													
	1,600・165・30		165					78						6206Z
	1,800・140・30	1,800	140	2,000	2,220	2,280	160	90	120	180	9	19×32	Ⅱ	6206Z
	1,800・140・35													6207Z
	1,800・165・30		165					78						6206Z
	1,800・165・35													6207Z
	2,000・140・30	2,000	140	2,200	2,420	2,480	160	90	120	180	9	19×32	Ⅱ	6206Z
	2,000・140・35													6207Z
	2,000・165・30		165					78						6206Z
	2,000・165・35													6207Z

V型リターンローラ VR
V－TYPE RETURN ROLLERS VR

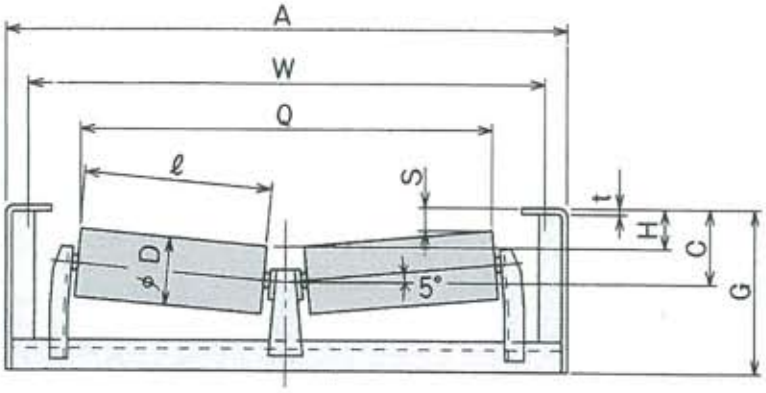

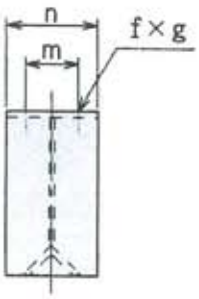

前傾タイプも製作可能です。
C寸法はJIS外となっています。

Forward slant type product is also available.
Dimension in C is out of JIS.

unit : mm

品名 ARTICLE		ベルト幅 BELT WIDTH	φD	ℓ	W	A	C	H	S	Q	G	m	n	t	f×g	BB.No.
VR	400・76・20	400	76.3	225	640	700	122	82	62	489	230	60	120	6	15×25	6204Z
	400・90・20		89.1					75	55	488						
	450・90・20	450	89.1	250	690	750	123	76	54	538	231	60	120	6	15×25	6204Z
	500・76・20	500	76.3	275	740	800	124	84	60	589	232	60	120	6	15×25	6204Z
	500・90・20		89.1					77	53	588						
	600・90・20	600	89.1	325	840	900	126	79	51	687	234	60	120	6	15×25	6204Z
	650・76・20	650	76.3	365	890	950	128	88	56	768	236	60	120	6	15×25	6204Z
	650・90・20		89.1					81	49	767						
	700・90・20	700	89.1	390	940	1,000	129	82	48	817	237	60	120	6	15×25	6204Z
	750・115・20	750	114.3	415	1,040	1,100	131	71	35	875	254	60	120	6	15×25	6204Z
	800・90・20	800	89.1	440	1,090	1,150	132	85	46	927	255	60	120	6	15×25	6204Z
	800・115・20		114.3					72	34	924						
	900・115・20	900	114.3	490	1,190	1,250	134	74	31	1,024	257	60	120	6	15×25	6204Z
	1,000・115・20	1,000	114.3	540	1,290	1,350	156	96	49	1,126	315	100	160	6	15×25	6204Z
	1,000・115・25															6205Z
	1,000・140・25		139.8					84	37	1,123						
	1,050・140・25	1,050	139.8	575	1,340	1,400	157	85	35	1,193	316	100	160	6	15×25	6205Z
	1,100・140・25	1,100	139.8	600	1,390	1,450	158	86	33	1,243	317	100	160	6	15×25	6205Z
	1,200・115・20	1,200	114.3	650	1,490	1,550	161	101	44	1,345	320	100	160	6	15×25	6204Z
	1,200・115・25															6205Z
	1,200・140・25		139.8					89	32	1,343						
	1,350・140・25	1,350	139.8	720	1,640	1,700	164	92	29	1,482	323	100	160	6	15×25	6205Z
	1,400・140・25	1,400	139.8	730	1,730	1,800	195	122	59	1,512	392	120	180	9	19×32	6205Z
	1,400・140・30															6206Z
	1,400・166・30		165.2					109	46	1,510						
	1,500・166・30	1,500	165.2	800	1,830	1,900	198	112	43	1,649	395	120	180	9	19×32	6206Z
	1,600・140・25	1,600	139.8	880	1,930	2,000	201	128	52	1,811	398	120	180	9	19×32	6205Z
	1,600・140・30															6206Z
	1,600・166・30		165.2					115	39	1,809						
	1,800・140・30	1,800	139.8	950	2,220	2,290	204	131	48	1,950	407	120	180	9	19×32	6206Z
	1,800・140・35															6207Z
	1,800・115・20		165.2					118	35	1,948						6206Z
	1,800・166・35															6207Z
	2,000・140・30	2,000	139.8	1,060	2,420	2,490	209	136	44	2,169	414	120	180	9	19×32	6206Z
	2,000・140・35															6207Z
	2,000・166・30		165.2					123	31	2,167						6206Z
	2,000・166・35															6207Z
	2,200・166・35	2,200	165.2	1,190	2,640	2,720	255	169	65	2,428	501	150	230	12	23×35	6207Z
	2,200・166・40															6308Z
	2,200・190・40		190.7					157	54	2,426						
	2,400・166・35	2,400	165.2	1,290	2,850	2,930	259	173	61	2,627	505	150	230	12	23×35	6207Z
	2,400・166・40															6308Z
	2,400・190・40		190.7					161	49	2,625						
	2,600・166・35	2,600	165.2	1,400	3,100	3,180	264	178	56	2,847	526	150	230	12	23×35	6207Z
	2,600・166・40															6308Z
	2,600・190・40		190.7					166	44	2,845						

キャリヤ用ローラ CR
CARRIER ROLLERS CR

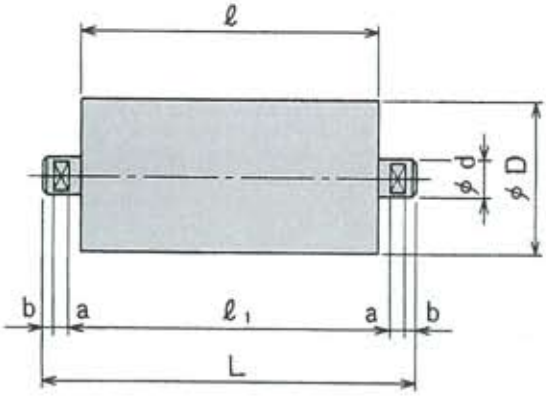

表記ローラに3～10㎜のゴムライニング加工も製作（防音ローラ等）可能です。

Rubber lining with thickness of 3 - 10㎜ to the specified rollers (soundproofing roller, etc.) is also available.

unit : mm

品名 ARTICLE		ベルト幅 BELT WIDTH	φD	L	ℓ	ℓ1	φd	E	a	b	BB.No.
CR	400・ 76・20	400	76. 3	175	145	153	20	14	8	3	6204Z
	400・ 90・20		89. 1								
	450・ 90・20	450	89. 1	195	165	173	20	14	8	3	6204Z
	500・ 76・20	500	76. 3	210	180	188	20	14	8	3	6204Z
	500・ 90・20		89. 1								
	600・ 90・20	600	89. 1	240	210	218	20	14	8	3	6204Z
	650・ 76・20	650	76. 3	255	225	233	20	14	8	3	6204Z
	650・ 90・20		89. 1								
	700・ 90・20	700	89. 1	275	245	253	20	14	8	3	6204Z
	750・115・20	750	114. 3	295	265	273	20	14	8	3	6204Z
	800・ 90・20	800	89. 1	305	275	283	20	14	8	3	6204Z
	800・115・20		114. 3								
	900・115・20	900	114. 3	345	315	323	20	14	8	3	6204Z
	1, 000・115・20	1, 000	114. 3	382	350	360	20	14	8	3	6204Z
	1, 000・115・25			390			25	18	11	4	6205Z
	1, 000・140・25		139. 8								
	1, 050・140・25	1, 050	139. 8	410	370	380	25	18	11	4	6205Z
	1, 100・140・25	1, 100	139. 8	425	385	395	25	18	11	4	6205Z
	1, 200・115・20	1, 200	114. 3	452	420	430	20	14	8	3	6204Z
	1, 200・115・25			460			25	18	11	4	6205Z
	1, 200・140・25		139. 8								
	1, 350・140・25	1, 350	139. 8	525	485	495	25	18	11	4	6205Z
	1, 400・140・25	1, 400	139. 8	540	500	510	25	18	11	4	6205Z
	1, 400・140・30						30	22			6206Z
	1, 400・166・30		165. 2								
	1, 500・166・30	1, 500	165. 2	585	545	555	30	22	11	4	6206Z
	1, 600・140・25	1, 600	139. 8	620	580	590	25	18	11	4	6205Z
	1, 600・140・30						30	22			6206Z
	1, 600・166・30		165. 2								
	1, 800・140・30	1, 800	139. 8	690	650	660	30	22	11	4	6206Z
	1, 800・140・35						35	25			6207Z
	1, 800・166・30		165. 2				30	22			6206Z
	1, 800・166・35						35	25			6207Z
	2, 000・140・30	2, 000	139. 8	770	730	740	30	22	11	4	6206Z
	2, 000・140・35						35	25			6207Z
	2, 000・166・30		165. 2				30	22			6206Z
	2, 000・166・35						35	25			6207Z
	2, 200・166・35	2, 200	165. 2	840	800	810	35	25	11	4	6207Z
	2, 200・166・40						40	32			6308Z
	2, 200・190・40		190. 7								
	2, 400・166・35	2, 400	165. 2	920	880	890	35	25	11	4	6207Z
	2, 400・166・40						40	32			6308Z
	2, 400・190・40		190. 7								
	2, 600・166・35	2, 600	165. 2	990	950	960	35	25	11	4	6207Z
	2, 600・166・40						40	32			6308Z
	2, 600・190・40		190. 7								

リターン用ローラ RR

RETURN ROLLERS RR

(フラットキャリヤ用ローラ 1CFR共用)

(FLAT CARRIER ROLLERS 1CFR)

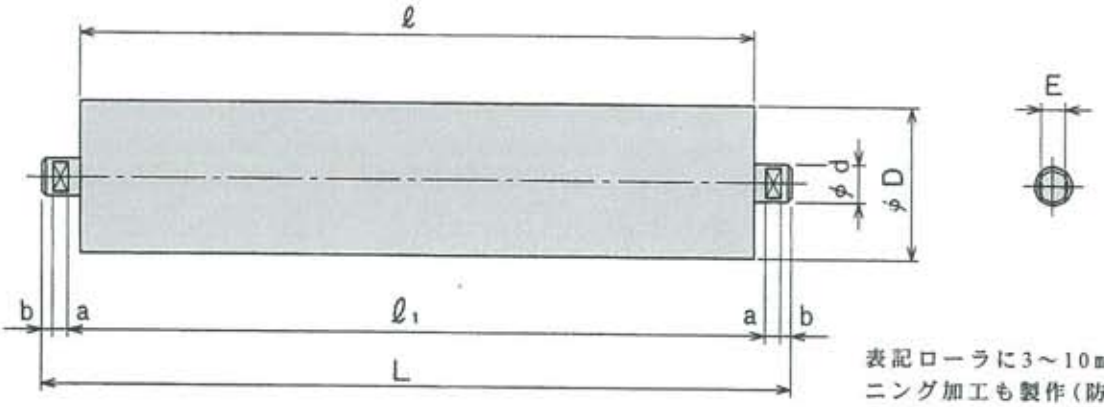

表記ローラに3～10㎜のゴムライニング加工も製作(防音ローラ等)可能です。

Rubber lining with thickness of 3 - 10㎜ to the specified rollers (soundproofing roller, etc.) is also available.

unit : mm

品名 ARTICLE		ベルト幅 BELT WIDTH	φD	L	ℓ	ℓ1	φd	E	a	b	BB.No.
RR	400・ 76・20	400	76. 3	502	460	480	20	14	8	3	6204Z
	400・ 90・20		89. 1								
	450・ 90・20	450	89. 1	552	510	530	20	14	8	3	6204Z
	500・ 76・20	500	76. 3	602	560	580	20	14	8	3	6204Z
	500・ 90・20		89. 1								
	600・ 90・20	600	89. 1	702	660	680	20	14	8	3	6204Z
	650・ 76・20	650	76. 3	752	710	730	20	14	8	3	6204Z
	650・ 90・20		89. 1								
	700・ 90・20	700	89. 1	802	760	780	20	14	8	3	6204Z
	750・115・20	750	114. 3	902	850	880	20	14	8	3	6204Z
	800・ 90・20	800	89. 1	952	900	930	20	14	8	3	6204Z
	800・115・20		114. 3								
	900・115・20	900	114. 3	1, 052	1, 000	1, 030	20	14	8	3	6204Z
	1, 000・115・20	1, 000	114. 3	1, 152	1, 100	1, 130	20	14	8	3	6204Z
	1, 000・115・25			1, 160			25	18	11	4	6205Z
	1, 000・140・25		139. 8								
	1, 050・140・25	1, 050	139. 8	1, 210	1, 150	1, 180	25	18	11	4	6205Z
	1, 100・140・25	1, 100	139. 8	1, 260	1, 200	1, 230	25	18	11	4	6205Z
	1, 200・115・20	1, 200	114. 3	1, 352	1, 300	1, 330	20	14	8	3	6204Z
	1, 200・115・25			1, 360			25	18	11	4	6205Z
	1, 200・140・25		139. 8								
	1, 350・140・25	1, 350	139. 8	1, 510	1, 450	1, 480	25	18	11	4	6205Z
	1, 400・140・25	1, 400	139. 8	1, 580	1, 530	1, 550	25	18	11	4	6205Z
	1, 400・140・30						30	22			6206Z
	1, 400・166・30		165. 2								
	1, 500・166・30	1, 500	165. 2	1, 680	1, 630	1, 650	30	22	11	4	6206Z
	1, 600・140・25	1, 600	139. 8	1, 780	1, 730	1, 750	25	18	11	4	6205Z
	1, 600・140・30						30	22			6206Z
	1, 600・166・30		165. 2								
	1, 800・140・30	1, 800	139. 8	2, 070	2, 000	2, 040	30	22	11	4	6206Z
	1, 800・140・35						35	25			6207Z
	1, 800・166・30		165. 2				30	22			6206Z
	1, 800・166・35						35	25			6207Z
	2, 000・140・30	2, 000	139. 8	2, 270	2, 200	2, 240	30	22	11	4	6206Z
	2, 000・140・35						35	25			6207Z
	2, 000・166・30		165. 2				30	22			6206Z
	2, 000・166・35						35	25			6207Z

インパクトキャリヤ用ローラ CIR
IMPACT CARRIER ROLLERS CIR

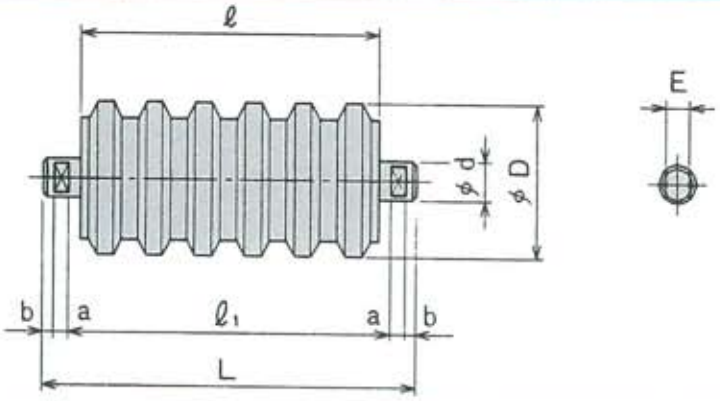

unit : mm

品名 ARTICLE		ベルト幅 BELT WIDTH	φD	L	ℓ	ℓ1	φd	E	a	b	BB.No.
CIR	400・90・20	400	90	175	145	153	20	14	8	3	6204Z
	450・90・20	450	90	195	165	173	20	14	8	3	6204Z
	500・90・20	500	90	210	180	188	20	14	8	3	6204Z
	600・90・20	600	90	240	210	218	20	14	8	3	6204Z
	650・90・20	650	90	255	225	233	20	14	8	3	6204Z
	700・90・20	700	90	275	245	253	20	14	8	3	6204Z
	750・115・20	750	115	295	265	273	20	14	8	3	6204Z
	800・90・20	800	90	305	275	283	20	14	8	3	6204Z
	800・115・20		115								
	900・115・20	900	115	345	315	323	20	14	8	3	6204Z
	1,000・115・20	1,000	115	382	350	360	20	14	8	3	6204Z
	1,000・140・25		140	390			25	18	11	4	6205Z
	1,050・140・25	1,050	140	410	370	380	25	18	11	4	6205Z
	1,100・140・25	1,100	140	425	385	395	25	18	11	4	6205Z
	1,200・115・20	1,200	115	452	420	430	20	14	8	3	6204Z
	1,200・140・25		140	460			25	18	11	4	6205Z
	1,350・140・25	1,350	140	525	485	495	25	18	11	4	6205Z

インパクトキャリヤ用ローラ COIR
IMPACT CARRIER ROLLERS COIR

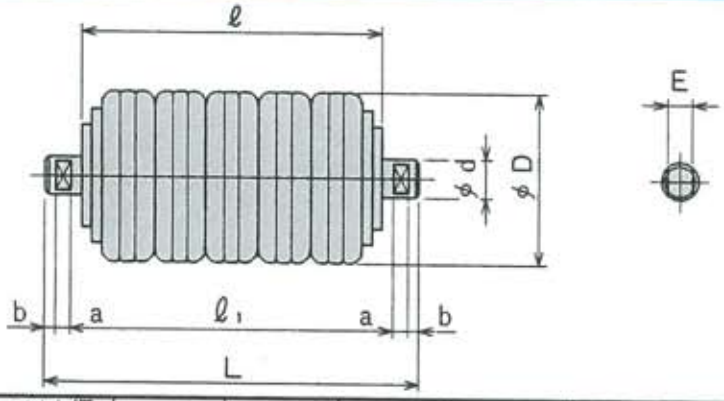

unit : mm

品名 ARTICLE		ベルト幅 BELT WIDTH	φD	L	ℓ	ℓ1	φd	E	a	b	BB.No.
COIR	1,050・157・25	1,050	157	410	370	380	25	18	11	4	6205Z
	1,100・157・25	1,100	157	425	385	395	25	18	11	4	6205Z
	1,200・157・25	1,200	157	460	420	430	25	18	11	4	6205Z
	1,350・157・25	1,350	157	525	485	495	25	18	11	4	6205Z
	1,400・175・30	1,400	175	540	500	510	30	22	11	4	6206Z
	1,500・175・30	1,500	175	585	545	555	30	22	11	4	6206Z
	1,600・175・30	1,600	175	620	580	590	30	22	11	4	6206Z
	1,800・175・35	1,800	175	690	650	660	35	25	11	4	6207Z
	2,000・175・35	2,000	175	770	730	740	35	25	11	4	6207Z
	2,200・195・40	2,200	195	840	800	810	40	32	11	4	6308Z
	2,400・195・40	2,400	195	920	880	890	40	32	11	4	6308Z
	2,600・195・40	2,600	195	990	950	960	40	32	11	4	6308Z

インパクトキャリヤ用ローラ CWIR
IMPACT CARRER ROLLERS CWIR

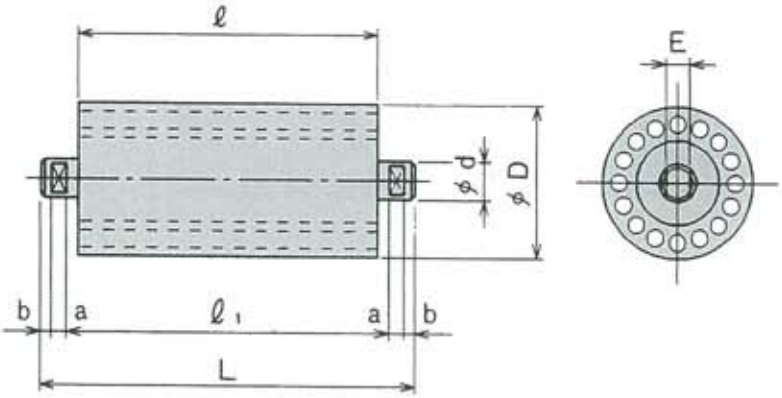

unit : mm

品名 ARTICLE		ベルト幅 BELT WIDTH	φD	L	ℓ	ℓ1	φd	E	a	b	BB.No.
CWIR	750・115・20	750	115	295	265	273	20	14	8	3	6204Z
	800・115・20	800	115	305	275	283	20	14	8	3	6204Z
	900・115・20	900	115	345	315	323	20	14	8	3	6204Z
	1,000・115・20	1,000	115	382	350	360	20	14	8	3	6204Z
	1,000・140・25		140	390			25	18	11	4	6205Z
	1,050・140・25	1,050	140	410	370	380	25	18	11	4	6205Z
	1,100・140・25	1,100	140	425	385	395	25	18	11	4	6205Z
	1,200・115・20	1,200	115	452	420	430	20	14	8	3	6204Z
	1,200・140・25		140	460			25	18	11	4	6205Z
	1,350・140・25	1,350	140	525	485	495	25	18	11	4	6205Z
	1,400・140・25	1,400	140	540	500	510	25	18	11	4	6205Z
	1,400・166・30		166				30	22			6206Z
	1,500・166・30	1,500	166	585	545	555	30	22	11	4	6206Z
	1,600・140・25	1,600	140	620	580	590	25	18	11	4	6205Z
	1,600・166・30		166				30	22			6206Z
	1,800・166・30	1,800	166	690	650	660	30	22	11	4	6206Z
	1,800・166・35						35	25			6207Z
	2,000・166・30	2,000	166	770	730	740	30	22	11	4	6206Z
	2,000・166・35						35	25			6207Z
	2,200・166・35	2,200	166	840	800	810	35	25	11	4	6207Z
	2,200・200・40		200				40	32			6308Z
	2,400・166・35	2,400	166	920	880	890	35	25	11	4	6207Z
	2,400・200・40		200				40	32			6308Z
	2,600・166・35	2,600	166	990	950	900	35	25	11	4	6207Z
	2,600・200・40		200				40	32			6308Z

V型リターン用ローラ VRR

V－TYPE RETURN ROLLERS VRR

(キャリヤ用ローラ 2CR及びフラットキャリヤ用ローラ 2CFR共用)
(CARRIER ROLLERS 2CR AND FLAT CARRIER ROLLERS 2CFR)

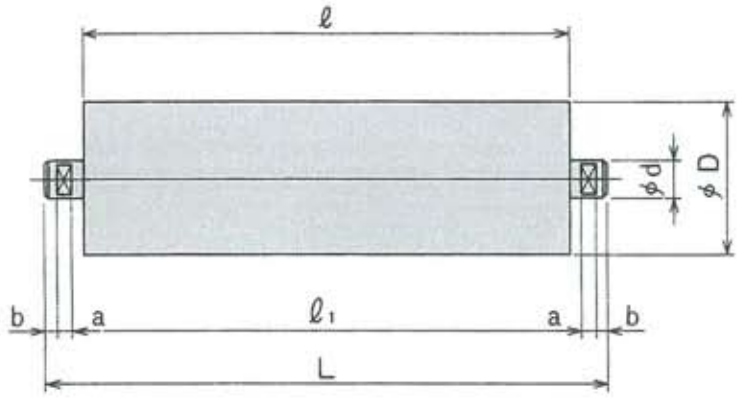

表記ローラに3～10㎜のゴムライニング加工も製作(防音ローラ等)可能です。

Rubber lining with thickness of 3 - 10mm to the specified rollers (soundproofing roller, etc.) is also available.

unit : mm

品名 ARTICLE		ベルト幅 BELT WIDTH	φD	L	ℓ	ℓ1	φd	E	a	b	BB.No.
VRR	400・76・20	400	76.3	255	225	233	20	14	8	3	6204Z
	400・90・20		89.1								
	450・90・20	450	89.1	280	250	258	20	14	8	3	6204Z
	500・76・20	500	76.3	305	275	283	20	14	8	3	6204Z
	500・90・20		89.1								
	600・90・20	600	89.1	355	325	333	20	14	8	3	6204Z
	650・76・20	650	76.3	395	365	373	20	14	8	3	6204Z
	650・90・20		89.1								
	700・90・20	700	89.1	420	390	398	20	14	8	3	6204Z
	750・115・20	750	114.3	445	415	423	20	14	8	3	6204Z
	800・90・20	800	89.1	470	440	448	20	14	8	3	6204Z
	800・115・20		114.3								
	900・115・20	900	114.3	520	490	498	20	14	8	3	6204Z
	1,000・115・20	1,000	114.3	572	540	550	20	14	8	3	6204Z
	1,000・115・25			580			25	18	11	4	6205Z
	1,000・140・25		139.8								
	1,050・140・25	1,050	139.8	615	575	585	25	18	11	4	6205Z
	1,100・140・25	1,100	139.8	640	600	610	25	18	11	4	6205Z
	1,200・115・20	1,200	114.3	682	650	660	20	14	8	3	6204Z
	1,200・115・25			690			25	18	11	4	6205Z
	1,200・140・25		139.8								
	1,350・140・25	1,350	139.8	760	720	730	25	18	11	4	6205Z
	1,400・140・25	1,400	139.8	770	730	740	25	18	11	4	6205Z
	1,400・140・30						30	22			6206Z
	1,400・166・30		165.2								
	1,500・166・30	1,500	165.2	840	800	810	30	22	11	4	6206Z
	1,600・140・25	1,600	139.8	920	880	890	25	18	11	4	6205Z
	1,600・140・30						30	22			6206Z
	1,600・166・30		165.2								
	1,800・140・30	1,800	139.8	990	950	960	30	22	11	4	6206Z
	1,800・140・35						35	25			6207Z
	1,800・166・30		165.2				30	22			6206Z
	1,800・166・35						35	25			6207Z
	2,000・140・30	2,000	139.8	1,100	1,060	1,070	30	22	11	4	6206Z
	2,000・140・35						35	25			6207Z
	2,000・166・30		165.2				30	22			6206Z
	2,000・166・35						35	25			6207Z
	2,200・166・35	2,200	165.2	1,230	1,190	1,200	35	25	11	4	6207Z
	2,200・166・40						40	32			6308Z
	2,200・190・40		190.7								
	2,400・166・35	2,400	165.2	1,330	1,290	1,300	35	25	11	4	6207Z
	2,400・166・40						40	32			6308Z
	2,400・190・40		190.7								
	2,600・166・35	2,600	165.2	1,440	1,400	1,410	35	25	11	4	6207Z
	2,600・166・40						40	32			6308Z
	2,600・190・40		190.7								

ゴムスリーブ付リターン用ローラ RWR
RUBBER SLEEVE RETURN ROLLERS RWR

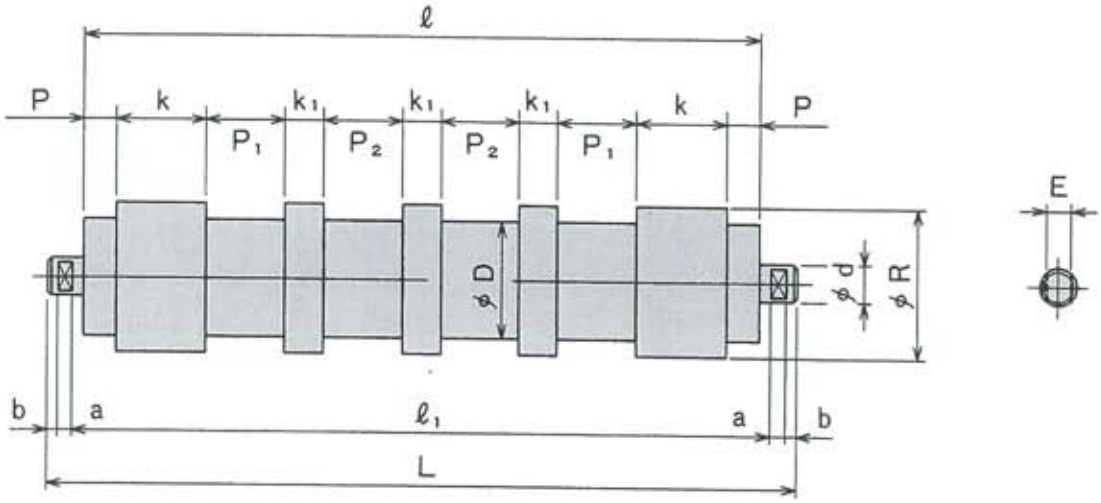

unit : mm

品名 ARTICLE		ベルト幅 BELT WIDTH	φR	φD	L	ℓ	ℓ1	P	P1	P2	k	k1	中間リング数 RINGS No.	φd	E	a	b	BB.No.
RWR	400・115・20	400	115	89.1	502	460	480	20	65	…	120	50	1	20	14	8	3	6204Z
	450・115・20	450	115	89.1	552	510	530	20	90	…	120	50	1	20	14	8	3	6204Z
	500・115・20	500	115	89.1	602	560	580	20	115	…	120	50	1	20	14	8	3	6204Z
	600・115・20	600	115	89.1	702	660	680	20	90	100	120	50	2	20	14	8	3	6204Z
	650・115・20	650	115	89.1	752	710	730	20	110	110	120	50	2	20	14	8	3	6204Z
	700・115・20	700	115	89.1	802	760	780	20	125	130	120	50	2	20	14	8	3	6204Z
	750・144・20	750	144	114.3	902	850	880	25	120	120	170	50	2	20	14	8	3	6204Z
	800・115・20	800	115	89.1	952	900	930	25	135	140	170	50	2	20	14	8	3	6204Z
	800・144・20		144	114.3														
	900・144・20	900	144	114.3	1,052	1,000	1,030	25	115	115	170	50	3	20	14	8	3	6204Z
	1,000・144・20	1,000	144	114.3	1,152	1,100	1,130	25	140	140	170	50	3	20	14	8	3	6204Z
	1,000・144・25													25	18	11	4	6205Z
	1,000・170・25		170	139.8	1,160													
	1,050・170・25	1,050	170	139.8	1,210	1,150	1,180	25	150	155	170	50	3	25	18	11	4	6205Z
	1,100・170・25	1,100	170	139.8	1,260	1,200	1,230	25	165	165	170	50	3	25	18	11	4	6205Z
	1,200・144・20	1,200	144	114.3	1,352	1,300	1,330	25	145	140	170	50	4	20	14	8	3	6204Z
	1,200・144・25				1,360									25	18	11	4	6205Z
	1,200・170・25		170	139.8														
	1,350・170・25	1,350	170	139.8	1,510	1,450	1,480	25	175	170	170	50	4	25	18	11	4	6205Z
	1,400・170・25	1,400	170	139.8	1,580	1,530	1,550	25	170	180	200	50	4	25	18	11	4	6205Z
	1,400・170・30													30	22			6206Z
	1,400・195・30		195	165.2														
	1,500・195・30	1,500	195	165.2	1,680	1,630	1,650	25	155	155	200	50	5	30	22	11	4	6206Z
	1,600・170・25	1,600	170	139.8	1,780	1,730	1,750	25	175	170	200	50	5	25	18	11	4	6205Z
	1,600・170・30													30	22			6206Z
	1,600・195・30		195	165.2														
	1,800・170・30	1,800	170	139.8	2,070	2,000	2,040	30	145	150	300	50	6	30	22	11	4	6206Z
	1,800・170・35													35	25			6207Z
	1,800・195・30		195	165.2										30	22			6206Z
	1,800・195・35													35	25			6207Z
	2,000・170・30	2,000	170	139.8	2,270	2,200	2,240	30	145	150	300	50	7	30	22	11	4	6206Z
	2,000・170・35													35	25			6207Z
	2,000・195・30		195	165.2										30	22			6206Z
	2,000・195・35													35	25			6207Z

落鉱防止リターン用ローラ RDR
ORE LEAK PREVENTION RETURN ROLLERS RDR

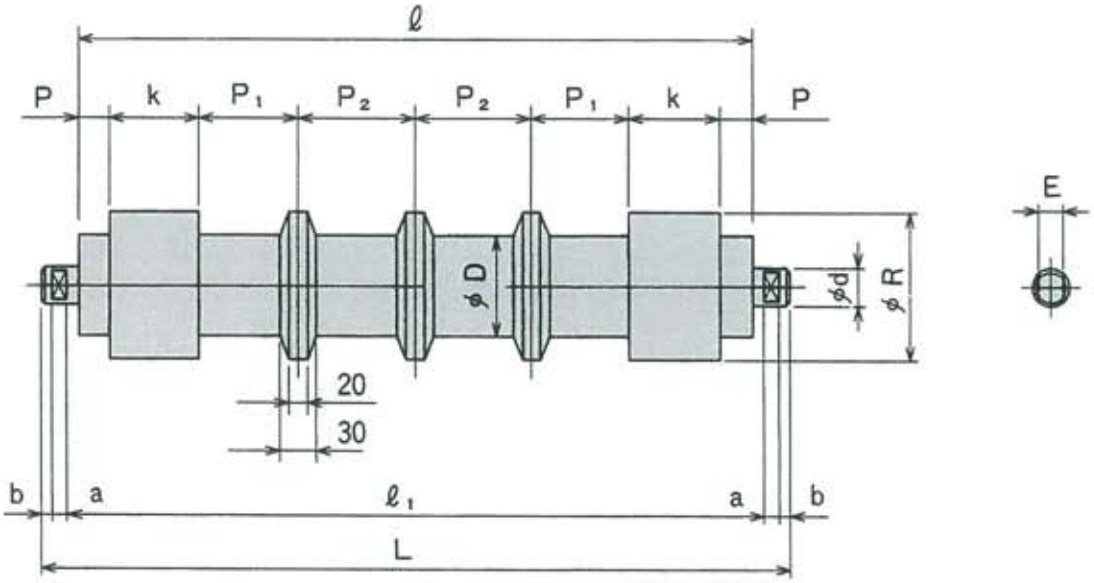

unit : mm

品名 ARTICLE		ベルト幅 BELT WIDTH	φR	φD	L	ℓ	ℓ₁	P	P₁	P₂	k	中間リング数 RINGS No.	φd	E	a	b	BB.No.
RDR	400・ 90・20	400	90	54	502	460	480	20	90	…	120	1	20	14	8	3	6204Z
	450・ 90・20	450	90	54	552	510	530	20	115	…	120	1	20	14	8	3	6204Z
	500・ 90・20	500	90	54	602	560	580	20	140	…	120	1	20	14	8	3	6204Z
	600・ 90・20	600	90	54	702	660	680	20	190	…	120	1	20	14	8	3	6204Z
	650・ 90・20	650	90	54	752	710	730	20	215	…	120	1	20	14	8	3	6204Z
	700・ 90・20	700	90	54	802	760	780	20	240	…	120	1	20	14	8	3	6204Z
	750・115・20	750	115	76.3	902	850	880	25	150	160	170	2	20	14	8	3	6204Z
	800・ 90・20	800	90	54	952	900	930	25	170	170	170	2	20	14	8	3	6204Z
	800・115・20		115	76.3													
	900・115・20	900	115	76.3	1,052	1,000	1,030	25	200	210	170	2	20	14	8	3	6204Z
	1,000・115・20	1,000	115	76.3	1,152	1,100	1,130	25	235	240	170	2	20	14	8	3	6204Z
	1,000・140・25		140	89.1	1,160								25	18	11	4	6205Z
	1,050・140・25	1,050	140	89.1	1,210	1,150	1,180	25	255	250	170	2	25	18	11	4	6205Z
	1,100・140・25	1,100	140	89.1	1,260	1,200	1,230	25	200	205	170	3	25	18	11	4	6205Z
	1,200・115・20	1,200	115	76.3	1,352	1,300	1,330	25	225	230	170	3	20	14	8	3	6204Z
	1,200・140・25		140	89.1	1,360								25	18	11	4	6205Z
	1,350・140・25	1,350	140	89.1	1,510	1,450	1,480	25	265	265	170	3	25	18	11	4	6205Z
	1,400・140・25	1,400	140	89.1	1,580	1,530	1,550	25	270	270	200	3	25	18	11	4	6205Z
	1,400・166・30		166	114.3									30	22			6206Z
	1,500・166・30	1,500	166	114.3	1,680	1,630	1,650	25	230	240	200	4	30	22	11	4	6206Z
	1,600・140・25	1,600	140	89.1	1,780	1,730	1,750	25	250	260	200	4	25	18	11	4	6205Z
	1,600・166・30		166	114.3									30	22			6206Z
	1,800・166・30	1,800	166	114.3	2,070	2,000	2,040	30	220	225	300	5	30	22	11	4	6206Z
	1,800・166・35												35	25			6207Z
	2,000・166・30	2,000	166	114.3	2,270	2,200	2,240	30	250	260	300	5	30	22	11	4	6206Z
	2,000・166・35												35	25			6207Z

ゴム巻スパイラルリターン用ローラ RSR
RUBBER SPIRAL RETURN ROLLERS RSR

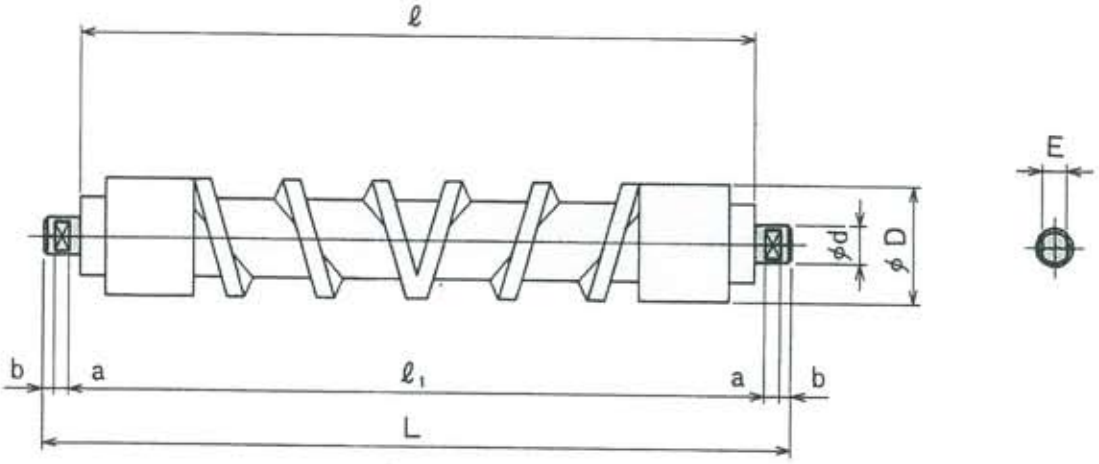

unit : mm

品名 ARTICLE		ベルト幅 BELT WIDTH	φD	L	ℓ	ℓ1	φd	E	a	b	BB.No.
RSR	400・102・20	400	102	502	460	480	20	14	8	3	6204Z
	450・102・20	450	102	552	510	530	20	14	8	3	6204Z
	500・102・20	500	102	602	560	580	20	14	8	3	6204Z
	600・102・20	600	102	702	660	680	20	14	8	3	6204Z
	650・102・20	650	102	752	710	730	20	14	8	3	6204Z
	700・102・20	700	102	802	760	780	20	14	8	3	6204Z
	750・115・20	750	115	902	850	880	20	14	8	3	6204Z
	800・102・20	800	102	952	900	930	20	14	8	3	6204Z
	800・115・20		115								
	900・115・20	900	115	1,052	1,000	1,030	20	14	8	3	6204Z
	1,000・115・20	1,000	115	1,152	1,100	1,130	20	14	8	3	6204Z
	1,000・140・25		140	1,160			25	18	11	4	6205Z
	1,050・140・25	1,050	140	1,210	1,150	1,180	25	18	11	4	6205Z
	1,100・140・25	1,100	140	1,260	1,200	1,230	25	18	11	4	6205Z
	1,200・115・20	1,200	115	1,352	1,300	1,330	20	14	8	3	6204Z
	1,200・140・25		140	1,360			25	18	11	4	6205Z
	1,350・140・25	1,350	140	1,510	1,450	1,480	25	18	11	4	6205Z
	1,400・165・25	1,400	165	1,580	1,530	1,550	25	18	11	4	6205Z
	1,400・165・30						30	22			6206Z
	1,500・165・30	1,500	165	1,680	1,630	1,650	30	22	11	3	6206Z
	1,600・165・25	1,600	165	1,780	1,730	1,750	25	18	11	4	6205Z
	1,600・165・30						30	22			6206Z
	1,800・165・30	1,800	165	2,070	2,000	2,040	30	22	11	4	6206Z
	1,800・165・35						35	25			6207Z
	2,000・165・30	2,000	165	2,270	2,200	2,240	30	22	11	4	6206Z
	2,000・165・35						35	25			6207Z

鉄巻スパイラルリターンローラ RS1R
STEEL SPIRAL RETURN ROLLERS RS1R

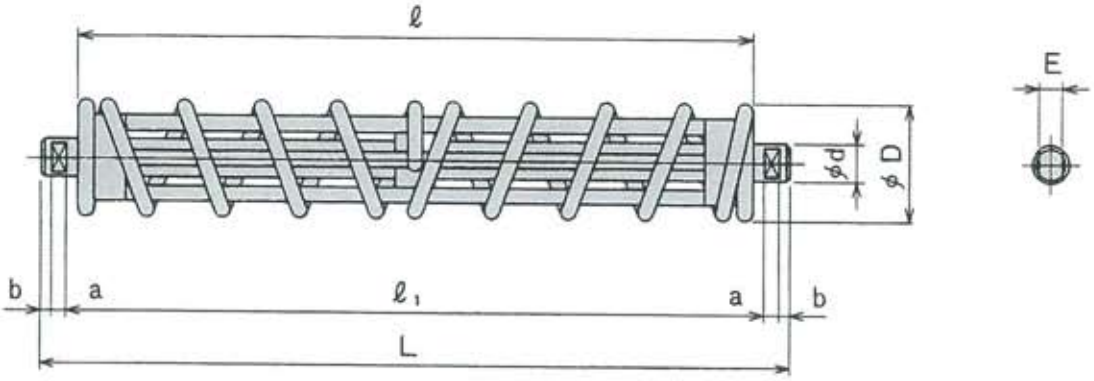

unit : mm

品名 ARTICLE		ベルト幅 BELT WIDTH	φD	L	ℓ	ℓ1	φd	E	a	b	BB.No.
RS1R	400・102・20	400	102	502	460	480	20	14	8	3	6204Z
	450・102・20	450	102	552	510	530	20	14	8	3	6204Z
	500・102・20	500	102	602	560	580	20	14	8	3	6204Z
	600・102・20	600	102	702	660	680	20	14	8	3	6204Z
	650・102・20	650	102	752	710	730	20	14	8	3	6204Z
	700・102・20	700	102	802	760	780	20	14	8	3	6204Z
	750・115・20	750	115	902	850	880	20	14	8	3	6204Z
	800・102・20	800	102	952	900	930	20	14	8	3	6204Z
	800・115・20		115								
	900・115・20	900	115	1,052	1,000	1,030	20	14	8	3	6204Z
	1,000・115・20	1,000	115	1,152	1,100	1,130	20	14	8	3	6204Z
	1,000・115・25			1,160			25	18	11	4	6205Z
	1,000・140・25		140								
	1,050・140・25	1,050	140	1,210	1,150	1,180	25	18	11	4	6205Z
	1,100・140・25	1,100	140	1,260	1,200	1,230	25	18	11	4	6205Z
	1,200・115・20	1,200	115	1,352	1,300	1,330	20	14	8	3	6204Z
	1,200・115・25			1,360			25	18	11	4	6205Z
	1,200・140・25		140								
	1,350・140・25	1,350	140	1,510	1,450	1,480	25	18	11	4	6205Z
	1,400・140・25	1,400	140	1,580	1,530	1,550	25	18	11	4	6205Z
	1,400・140・30						30	22			6206Z
	1,400・165・30		165								
	1,500・165・30	1,500	165	1,680	1,630	1,650	30	22	11	4	6206Z
	1,600・140・25	1,600	140	1,780	1,730	1,750	25	18	11	4	6205Z
	1,600・140・30						30	22			6206Z
	1,600・165・30		165								
	1,800・140・30	1,800	140	2,070	2,000	2,040	30	22	11	4	6206Z
	1,800・140・35						35	25			6207Z
	1,800・165・30		165				30	22			6206Z
	1,800・165・35						35	25			6207Z
	2,000・140・30	2,000	140	2,270	2,200	2,240	30	22	11	4	6206Z
	2,000・140・35						35	25			6207Z
	2,000・165・30		165				30	22			6206Z
	2,000・165・35						35	25			6207Z

ローラ内部構造
INTERNAL STRUCTURE OF ROLLERS

CR, RR

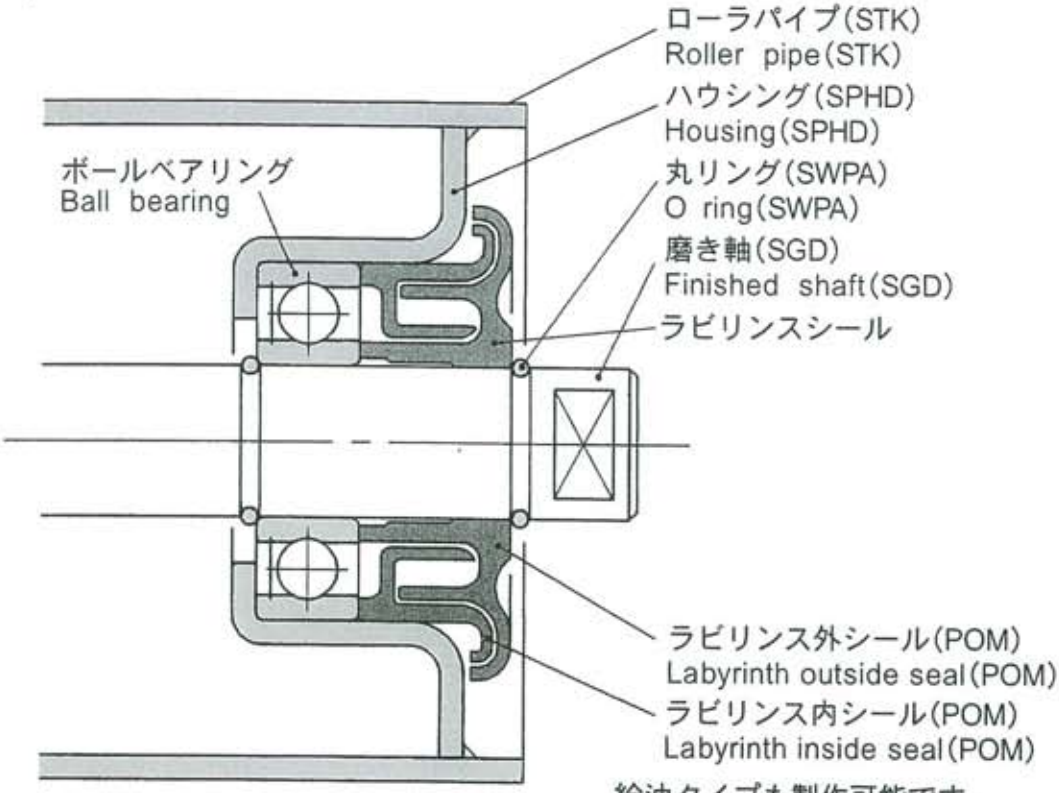

給油タイプも製作可能です。
Lubricating - type rollers are also available.

特殊型ローラ
SPECIAL TYPE ROLLERS

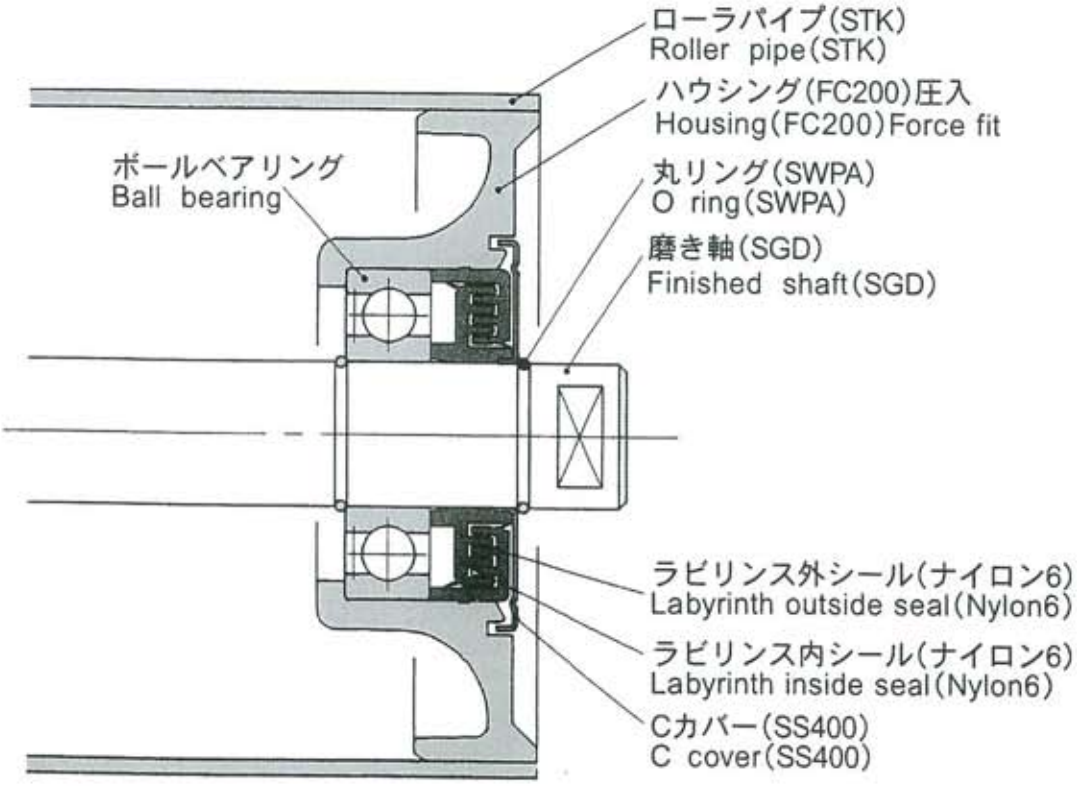

調整キャリヤ(テーパーローラタイプ) TY (θ=20°, 30°)

ADJUSTING CARRIER ROLLERS (TAPER ROLLER−TYPE) TY (θ=20°, 30°)

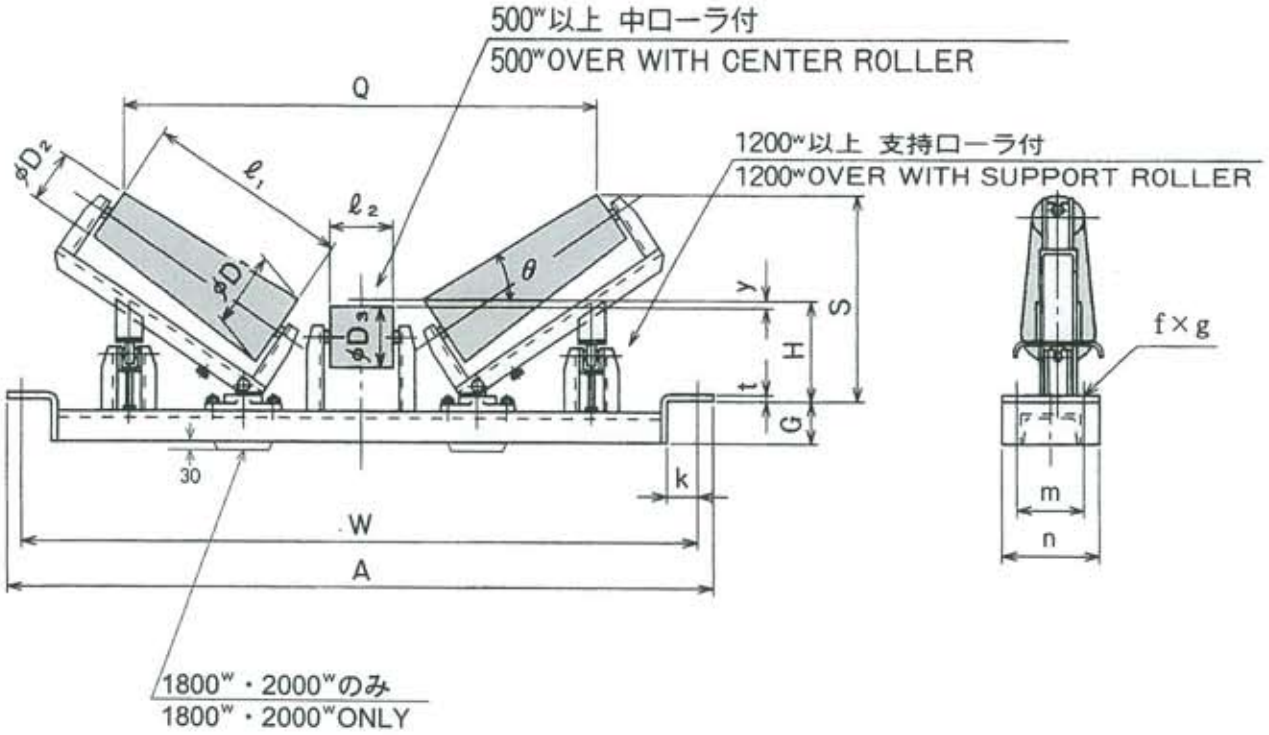

unit : mm

品名 ARTICLE		ベルト幅 BELT WIDTH	φD1	φD2	ℓ1	φD3	W	A	H	θ=20° S	θ=20° Q	θ=20° G	θ=20° ℓ2	θ=30° S	θ=30° Q	θ=30° G	θ=30° ℓ2	y	m	n	t	k	f×g	BB.No.	対応機種 CORRESPONDING MACHINE
TY	400・θ	400	128	100	210	···	640	700	170	235	462	117	···	264	450	102	···	···	140	190	6	74	15×25	6204Z	3C・400・90・θ・20
	450・θ	450	128	100	210	···	690	750	170	235	492	117	···	262	468	112	···	···	140	190	6	74	15×25	6204Z	3C・450・90・θ・20
	500・θ	500	130	100	220	101.6	740	800	170	242	548	107	80	274	529	100	80	5	140	190	6	74	15×25	6204Z	3C・500・90・θ・20
	600・θ	600	137	100	270	114.3	840	900	185	275	665	100	90	315	646	99	90	5	150	200	6	74	15×25	6204Z	3C・600・90・θ・20
	650・θ	650	137	100	270	114.3	890	950	185	276	692	94	100	316	652	83	100	5	150	200	6	74	15×25	6204Z	3C・650・90・θ・20
	700・θ	700	141	100	300	114.3	940	1,000	185	283	740	109	100	330	724	96	100	5	150	200	6	74	15×25	6204Z	3C・700・90・θ・20
	750・θ	750	141	100	300	114.3	1,040	1,100	207	307	770	83	110	353	744	72	110	5	160	210	6	74	15×25	6204Z	3C・750・115・θ・20
	800・θ	800	145	100	330	114.3	1,090	1,150	207	316	829	89	120	368	810	79	120	5	160	210	6	74	15×25	6204Z	3C・800・115・θ・20
	900・θ	900	153	100	390	114.3	1,190	1,250	207	331	952	94	130	390	926	80	130	10	160	210	6	74	15×25	6204Z	3C・900・115・θ・20
	1,000・θ	1,000	159	100	420	139.8	1,290	1,350	237	371	1,052	77	140	438	1,025	57	140	10	180	230	9	71	15×25	6205Z	3C・1,000・115・θ・20
	1,050・θ	1,050	159	100	420	139.8	1,340	1,400	250	386	1,070	56	150	456	1,040	41	150	10	180	230	9	71	15×25	6205Z	3C・1,050・140・θ・25
	1,100・θ	1,100	165	100	460	139.8	1,390	1,450	250	393	1,118	60	160	470	1,106	48	160	10	180	230	9	71	15×25	6205Z	3C・1,100・140・θ・25
	1,200・θ	1,200	171	100	500	139.8	1,490	1,550	250	406	1,235	60	180	490	1,192	45	180	10	180	230	9	71	15×25	6205Z	3C・1,200・140・θ・25
	1,350・θ	1,350	208	130	550	165.2	1,640	1,700	250	425	1,385	123	190	511	1,362	112	190	15	180	230	9	71	15×25	6206Z	3C・1,350・140・θ・25
	1,400・θ	1,400	208	130	550	165.2	1,730	1,790	333	508	1,435	40	230	589	1,375	32	230	15	280	330	9	71	19×32	6206Z	3C・1,400・166・θ・30
	1,500・θ	1,500	217	130	600	165.2	1,830	1,890	333	520	1,536	36	240	618	1,515	3	240	15	280	330	9	71	19×32	6206Z	3C・1,500・166・θ・30
	1,600・θ	1,600	184	140	630	165.2	1,930	1,990	333	531	1,628	35	250	622	1,565	13	250	15	280	330	9	71	19×32	6206Z	3C・1,600・166・θ・30
	1,800・θ	1,800	189	140	700	165.2	2,220	2,280	363	595	1,845	16	320	685	1,730	5	320	15	330	380	9	71	19×32	6207Z	3C・1,800・166・θ・35
	2,000・θ	2,000	194	140	780	165.2	2,420	2,480	363	613	2,030	18	360	715	1,920	5	360	15	330	380	9	71	19×32	6207Z	3C・2,000・166・θ・35

調整キャリヤ(テーパーローラタイプ) TY (θ=35°, 45°)

ADJUSTING CARRIER ROLLERS (TAPER ROLLER−TYPE) TY (θ=35°, 45°)

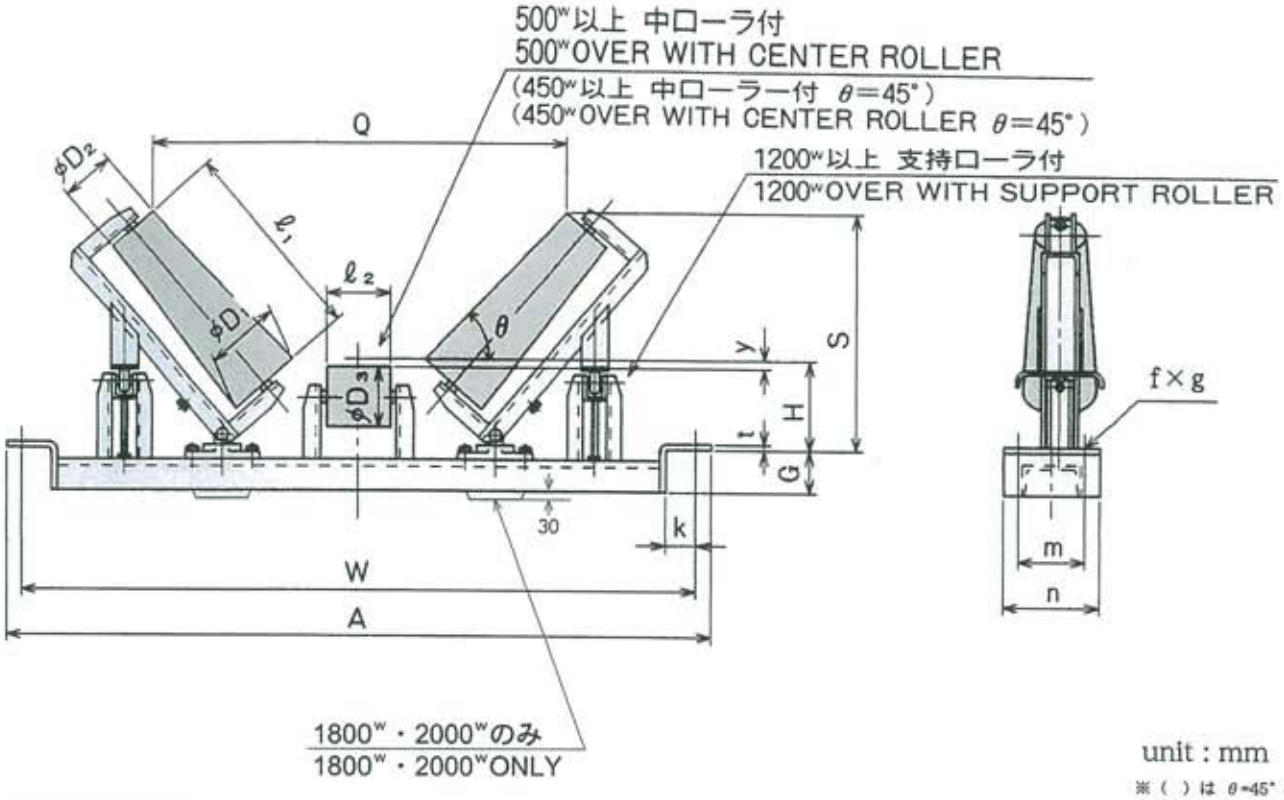

unit : mm

※( ) は θ=45° の場合
※( ) for θ=45°

品名 ARTICLE		ベルト幅 BELT WIDTH	φD1	φD2	ℓ1	φD3	W	A	H	θ=35° S	θ=35° Q	θ=35° G	θ=35° ℓ2	θ=45° S	θ=45° Q	θ=45° G	θ=45° ℓ2	y	m	n	t	k	f×g	BB.No.	対応機種 CORRESPONDING MACHINE
TY	400・θ	400	128	100	210	…	640	700	170	291	468	95	…	296	384	106	…	…	140	190	6	74	15×25	6204Z	3C・400・90・θ・20
	450・θ	450	128	100	210	…(101.6)	690	750	170	291	484	103	…	314	440	90	90	…(5)	140	190	6	74	15×25	6204Z	3C・450・90・θ・20
	500・θ	500	130	100	220	101.6	740	800	170	292	512	84	90	321	470	76	90	5	140	190	6	74	15×25	6204Z	3C・500・90・θ・20
	600・θ	600	137	100	270	114.3	840	900	185	336	616	88	110	371	569	64	150	5	150	200	6	74	15×25	6204Z	3C・600・90・θ・20
	650・θ	650	137	100	270	114.3	890	950	185	336	632	73	120	372	587	69	150	5	150	200	6	74	15×25	6204Z	3C・650・90・θ・20
	700・θ	700	141	100	300	114.3	940	1,000	185	353	705	92	120	393	648	71	150	5	150	200	6	74	15×25	6204Z	3C・700・90・θ・20
	750・θ	750	141	100	300	114.3	1,040	1,100	207	375	720	63	130	415	670	49	150	5	160	210	6	74	15×25	6204Z	3C・750・115・θ・20
	800・θ	800	145	100	330	114.3	1,090	1,150	207	392	783	67	140	437	722	54	190	5	160	210	6	74	15×25	6204Z	3C・800・115・θ・20
	900・θ	900	153	100	390	114.3	1,190	1,250	207	422	905	80	150	472	831	64	190	10	160	210	6	74	15×25	6204Z	3C・900・115・θ・20
	1,000・θ	1,000	159	100	420	139.8	1,290	1,350	237	469	991	47	190	521	916	44	240	10	180	230	9	71	15×25	6205Z	3C・1,000・115・θ・20
	1,050・θ	1,050	159	100	420	139.8	1,340	1,400	250	483	1,014	36	210	539	935	26	250	10	180	230	9	71	15×25	6205Z	3C・1,050・140・θ・25
	1,100・θ	1,100	165	100	460	139.8	1,390	1,450	250	504	1,092	53	230	567	1,006	29	300	10	180	230	9	71	15×25	6205Z	3C・1,100・140・θ・25
	1,200・θ	1,200	171	100	500	139.8	1,490	1,550	250	529	1,194	43	250	594	1,094	32	320	10	180	230	9	71	15×25	6205Z	3C・1,200・140・θ・25
	1,350・θ	1,350	208	130	550	165.2	1,640	1,700	250	551	1,325	105	300	626	1,222	74	360	15	180	230	9	71	15×25	6206Z	3C・1,350・140・θ・25
	1,400・θ	1,400	208	130	550	165.2	1,730	1,790	333	635	1,355	28	320	708	1,236	-23	360	15	280	330	9	71	19×32	6206Z	3C・1,400・166・θ・30
	1,500・θ	1,500	217	130	600	165.2	1,830	1,890	333	662	1,465	26	350	741	1,347	-9	400	15	280	330	9	71(…)	19×32	6206Z	3C・1,500・166・θ・30
	1,600・θ	1,600	184	140	630	165.2	1,930	1,990	333	681	1,522	12	360	762	1,424	-9	400	15	280	330	9	71(…)	19×32	6206Z	3C・1,600・166・θ・30
	1,800・θ	1,800	189	140	700	165.2	2,220	2,280	363	755	1,730	5	440	844	1,594	-9	500	15	330	380	9	71(…)	19×32	6207Z	3C・1,800・166・θ・35
	2,000・θ	2,000	194	140	780	165.2	2,420	2,480	363	800	1,932	3	500	900	1,789	-9	550	15	330	380	9	71(…)	19×32	6207Z	3C・2,000・166・θ・35

調整リターン（テーパーローラタイプ）NTY－12
ADJUSTING RETURN ROLLERS (TAPER ROLLER－TYPE) NTY－12

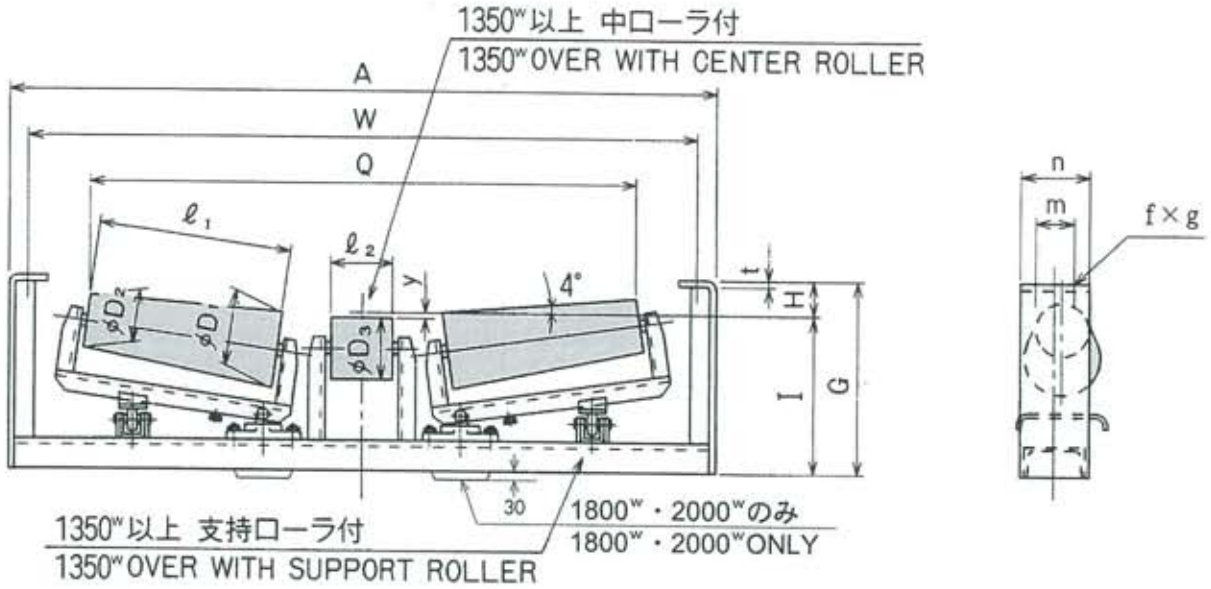

unit : mm

品名 ARTICLE		ベルト幅 BELT WIDTH	φD1	φD2	ℓ1	W	A	H	I	G	Q	m	n	t	φD3	ℓ2	y	f×g	BB.No.	対応機種 CORRESPONDING MACHINE
NTY-12	400	400	123	100	170	640	700	65	283	348	454	60	125	6	…	…	…	15×25	6204Z	R・ 400・ 90・20
	450	450	126	100	190	690	750	65	283	348	514	60	125	6	…	…	…	15×25	6204Z	R・ 450・ 90・20
	500	500	128	100	210	740	800	65	283	348	577	60	125	6	…	…	…	15×25	6204Z	R・ 500・ 90・20
	600	600	130	100	220	840	900	65	283	348	654	60	125	6	…	…	…	15×25	6204Z	R・ 600・ 90・20
	650	650	137	100	270	890	950	65	288	353	713	60	125	6	…	…	…	15×25	6204Z	R・ 650・ 90・20
	700	700	137	100	270	940	1,000	65	290	355	764	60	125	6	…	…	…	15×25	6204Z	R・ 700・ 90・20
	750	750	137	100	270	1,040	1,100	53	290	343	795	60	125	6	…	…	…	15×25	6204Z	R・ 750・115・20
	800	800	141	100	300	1,090	1,150	53	300	353	851	60	125	6	…	…	…	15×25	6204Z	R・ 800・115・20
	900	900	145	100	330	1,190	1,250	53	305	358	956	60	125	6	…	…	…	15×25	6204Z	R・ 900・115・20
	1,000	1,000	148	100	350	1,290	1,350	73	310	383	1,056	100	150	9	…	…	…	15×25	6204Z	R・1,000・115・20
	1,050	1,050	153	100	390	1,340	1,400	60	310	370	1,135	100	150	9	…	…	…	15×25	6204Z	R・1,050・140・25
	1,100	1,100	153	100	390	1,390	1,450	60	310	370	1,155	100	150	9	…	…	…	15×25	6204Z	R・1,100・140・25
	1,200	1,200	159	100	420	1,490	1,550	60	325	385	1,259	100	150	9	…	…	…	15×25	6205Z	R・1,200・140・25
	1,350	1,350	165	100	460	1,640	1,700	60	325	385	1,410	100	150	9	139.8	250	16	15×25	6205Z	R・1,350・140・25
	1,400	1,400	171	100	500	1,730	1,800	77	325	402	1,479	120	170	9	165.2	250	17	19×32	6206Z	R・1,400・166・30
			208	130	550				385	462						180	13			R・1,400・166・30
	1,500	1,500	208	130	550	1,830	1,900	77	385	462	1,584	120	170	9	165.2	250	15	19×32	6206Z	R・1,500・166・30
	1,600	1,600	208	130	550	1,930	2,000	77	385	462	1,684	120	170	9	165.2	360	19	19×32	6206Z	R・1,600・166・30
	1,800	1,800	184	140	630	2,220	2,290	77	410	487	1,905	120	200	9	165.2	400	22	19×32	6207Z	R・1,800・166・35
	2,000	2,000	189	140	700	2,420	2,490	77	410	487	2,105	120	200	9	165.2	450	20	19×32	6207Z	R・2,000・166・35

逆型調整リターン（テーパーローラタイプ）NTY－100

REVERSE－TYPE ADJUSTING RETURN ROLLERS (TAPER ROLLER－TYPE) NTY－100

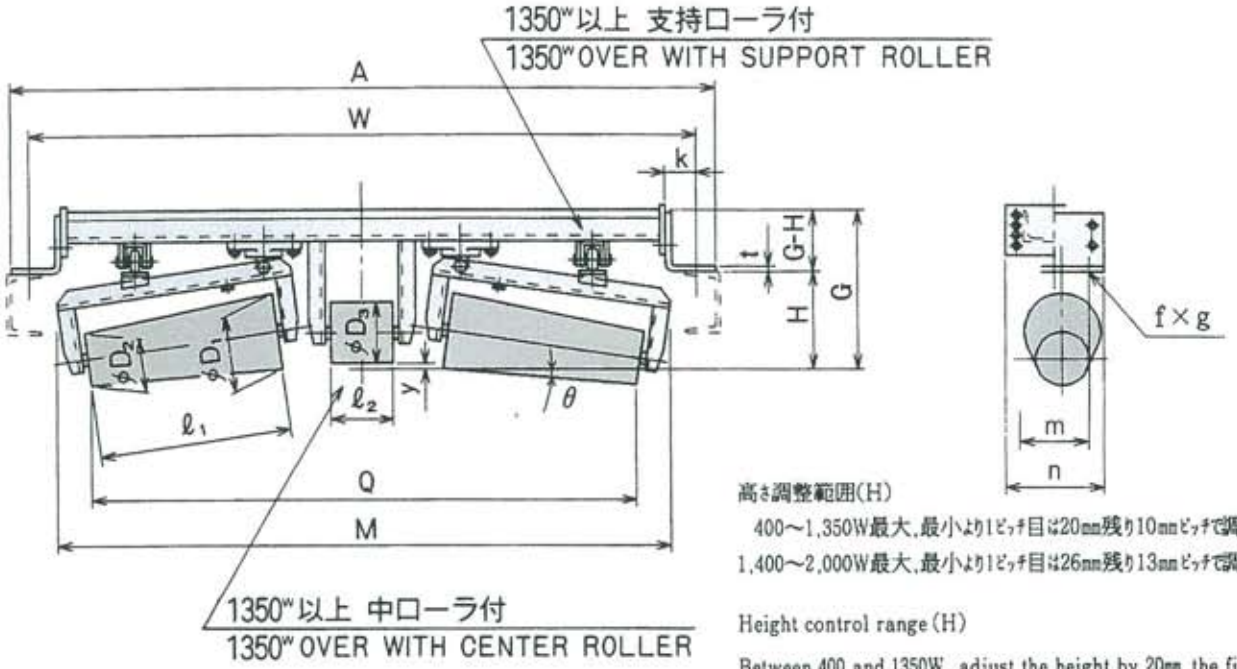

高さ調整範囲(H)

400～1,350W最大,最小より1ピッチ目は20mm残り10mmピッチで調整

1,400～2,000W最大,最小より1ピッチ目は26mm残り13mmピッチで調整

Height control range (H)

Between 400 and 1350W, adjust the height by 20mm the first pitch from max. and min. and by 10mm the remaining pitch.

Between 1400 and 2000W, adjust the height by 26mm the first pitch from max. and min. and by 13mm the remaining pitch.

unit : mm

品名 ARTICLE		ベルト幅 BELT WIDTH	φD₁	φD₂	ℓ₁	W	A	H	G	Q	m	n	t	φD₃	ℓ₂	y	θ	M	k	f×g	BB.No.
NTY-100	400	400	123	100	170	640	700	140-230	283	454	140	225	6	…	…	…	4	525	60	15×25	6204Z
	450	450	126	100	190	690	750	140-230	283	514	140	225	6	…	…	…	4	585	60	15×25	6204Z
	500	500	128	100	210	740	800	140-230	283	577	140	225	6	…	…	…	4	648	60	15×25	6204Z
	600	600	130	100	220	840	900	140-230	283	654	150	225	6	…	…	…	4	725	60	15×25	6204Z
	650	650	137	100	270	890	950	140-230	288	713	150	225	6	…	…	…	4	785	60	15×25	6204Z
	700	700	137	100	270	940	1,000	140-230	290	764	150	225	6	…	…	…	4	835	60	15×25	6204Z
	750	750	137	100	270	1,040	1,100	148-238	290	795	160	225	6	…	…	…	4	870	60	15×25	6204Z
	800	800	141	100	300	1,090	1,150	148-238	300	851	160	225	6	…	…	…	4	930	60	15×25	6204Z
	900	900	145	100	330	1,190	1,250	148-238	305	956	160	225	6	…	…	…	4	1,037	60	15×25	6204Z
	1,000	1,000	148	100	350	1,290	1,350	168-258	310	1,056	180	230	9	…	…	…	4	1,137	60	15×25	6204Z
	1,050	1,050	153	100	390	1,340	1,400	155-245	310	1,135	180	230	9	…	…	…	4	1,216	60	15×25	6204Z
	1,100	1,100	153	100	390	1,390	1,450	155-245	310	1,155	180	230	9	…	…	…	4	1,236	60	15×25	6204Z
	1,200	1,200	159	100	420	1,490	1,550	155-245	325	1,259	180	230	9	…	…	…	4	1,340	60	15×25	6205Z
	1,350	1,350	165	100	460	1,640	1,700	155-245	325	1,410	180	230	9	139.8	250	10	4	1,491	60	15×25	6205Z
	1,400	1,400	171	100	500	1,730	1,790	165-278	325	1,479	280	330	9	165.2	250	5	4	1,560	80	19×32	6206Z
			208	130	550			202-319	385						180	10		1,634	60		
	1,500	1,500	208	130	550	1,830	1,890	202-319	383	1,557	280	330	9	165.2	250	10	6	1,725	60	19×32	6206Z
	1,600	1,600	208	130	550	1,930	1,990	202-319	384	1,658	280	330	9	165.2	360	10	6	1,825	60	19×32	6206Z
	1,800	1,800	184	140	630	2,220	2,280	202-319	438	1,886	330	380	9	165.2	400	10	6	2,052	80	19×32	6207Z
	2,000	2,000	189	140	700	2,420	2,480	202-319	439	2,084	330	380	9	165.2	450	10	6	2,250	80	19×32	6207Z

調整キャリヤ（ガイドローラタイプ）SAC （θ=20°, 30°）
ADJUSTING CARRIER ROLLERS (GUIDE ROLLER−TYPE) SAC（θ=20°, 30°）

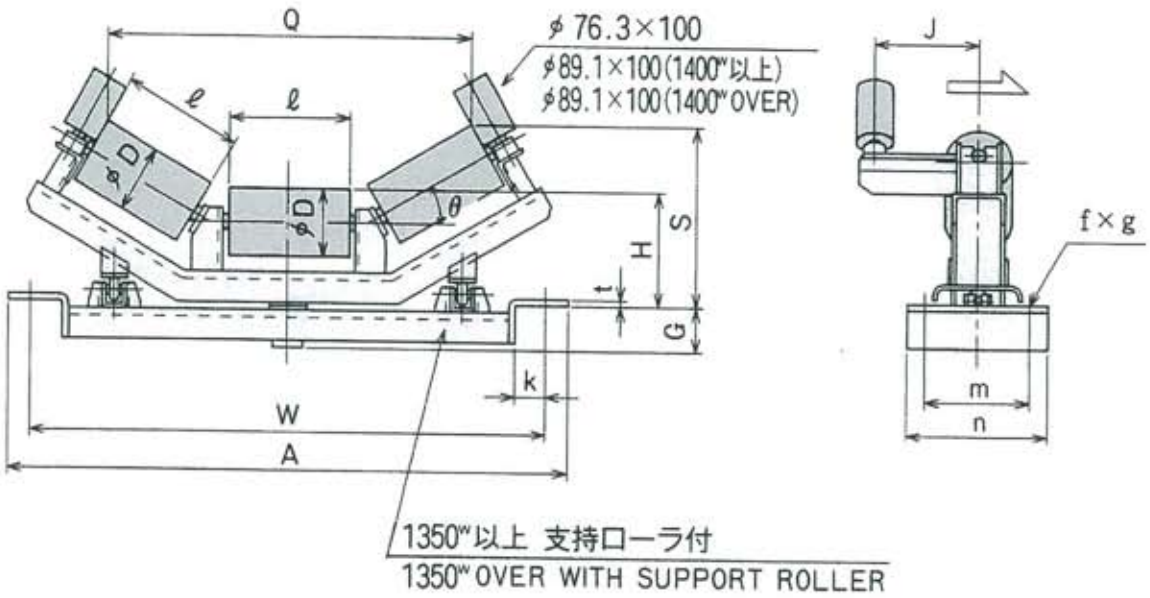

unit : mm

品名 ARTICLE		ベルト幅 BELT WIDTH	φD	ℓ	W	A	H	θ=20° S	θ=20° Q	θ=30° S	θ=30° Q	m	n	k	G	t	J	f×g	BB.No.	対応機種 CORRESPONDING MACHINE
SAC	400・90・θ・20	400	89.1	145	640	700	180	233	460	256	426	140	190	74	82	6	200	15×25	6204Z	3C・400・90・θ・20
	450・90・θ・20	450	89.1	165	690	750	180	240	518	266	480	140	190	74	82	6	200	15×25	6204Z	3C・450・90・θ・20
	500・90・θ・20	500	89.1	180	740	800	180	245	561	274	521	140	190	74	82	6	200	15×25	6204Z	3C・500・90・θ・20
	600・90・θ・20	600	89.1	210	840	900	195	271	648	304	603	150	200	74	67	6	200	15×25	6204Z	3C・600・90・θ・20
	650・90・θ・20	650	89.1	225	890	950	195	276	691	311	644	150	200	74	67	6	200	15×25	6204Z	3C・650・90・θ・20
	700・90・θ・20	700	89.1	245	940	1,000	195	283	748	321	699	150	200	74	67	6	200	15×25	6204Z	3C・700・90・θ・20
	750・115・θ・20	750	114.3	265	1,040	1,100	217	311	797	354	752	160	210	74	70	6	250	15×25	6204Z	3C・750・115・θ・20
	800・115・θ・20	800	114.3	275	1,090	1,150	217	315	826	359	780	160	210	74	70	6	250	15×25	6204Z	3C・800・115・θ・20
	900・115・θ・20	900	114.3	315	1,190	1,250	217	328	941	379	889	160	210	74	70	6	250	15×25	6204Z	3C・900・115・θ・20
	1,000・115・θ・20	1,000	114.3	350	1,290	1,350	247	371	1,046	428	999	180	230	71	40	9	250	15×25	6204Z	3C・1,000・115・θ・20
	1,050・140・θ・25	1,050	139.8	370	1,340	1,400	260	391	1,114	449	1,042	180	230	71	54	9	250	15×25	6205Z	3C・1,050・140・θ・25
	1,100・140・θ・25	1,100	139.8	385	1,390	1,450	260	396	1,158	457	1,083	180	230	71	54	9	250	15×25	6205Z	3C・1,100・140・θ・25
	1,200・140・θ・25	1,200	139.8	420	1,490	1,550	260	408	1,258	474	1,178	180	230	71	54	9	250	15×25	6205Z	3C・1,200・140・θ・25
	1,350・140・θ・25	1,350	139.8	485	1,640	1,700	260	430	1,446	507	1,356	180	230	71	54	9	250	15×25	6205Z	3C・1,350・140・θ・25
	1,400・166・θ・30	1,400	165.2	500	1,730	1,790	343	518	1,480	597	1,395	280	340	71	47	9	300	19×32	6206Z	3C・1,400・166・θ・30
	1,500・166・θ・30	1,500	165.2	545	1,830	1,890	343	533	1,609	619	1,518	280	340	71	47	9	300	19×32	6206Z	3C・1,500・166・θ・30
	1,600・166・θ・30	1,600	165.2	580	1,930	1,990	343	545	1,710	637	1,614	280	340	71	47	9	300	19×32	6206Z	3C・1,600・166・θ・30
	1,800・166・θ・35	1,800	165.2	650	2,220	2,280	373	599	1,916	702	1,805	330	390	71	42	9	300	19×32	6207Z	3C・1,800・166・θ・35
	2,000・166・θ・35	2,000	165.2	730	2,420	2,480	373	627	2,146	742	2,023	330	390	71	42	9	300	19×32	6207Z	3C・2,000・166・θ・35

調整キャリヤ（ガイドローラタイプ）SAC （θ=35°, 45° ）

ADJUSTING CARRIER ROLLERS (GUIDE ROLLER－TYPE) SAC（θ=35°, 45° ）

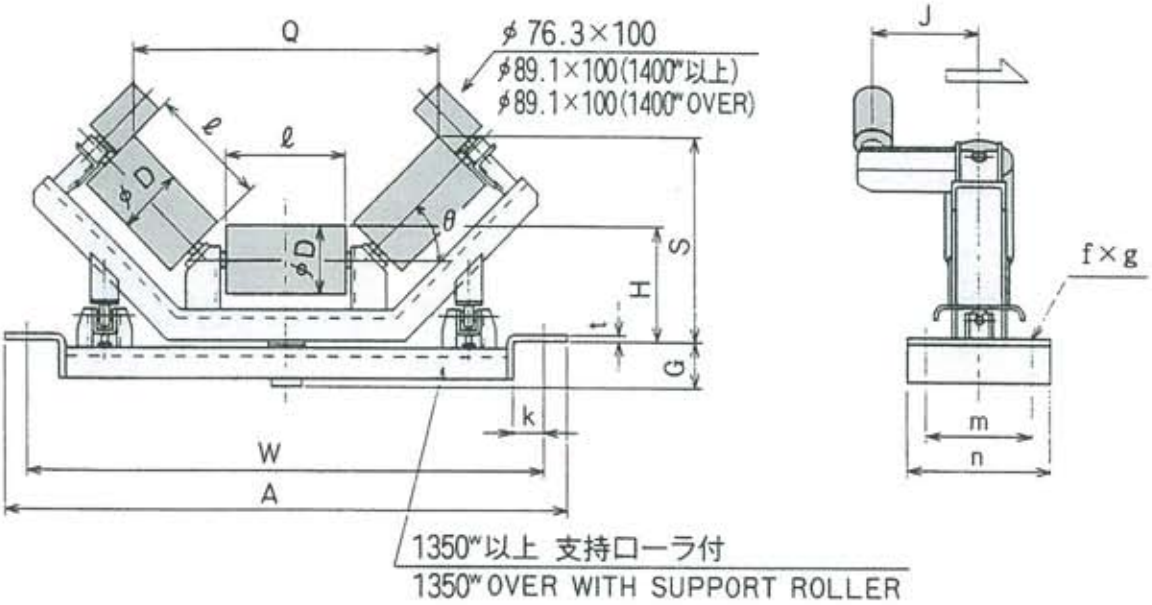

unit : mm

品名 ARTICLE		ベルト幅 BELT WIDTH	φD	ℓ	W	A	H	θ=35° S	θ=35° Q	θ=45° S	θ=45° Q	m	n	k	G	t	J	f×g	BB.No.	対応機種 CORRESPONDING MACHINE
SAC	400・90・θ・20	400	89.1	145	640	700	180	268	411	288	379	140	190	74	82	6	200	15×25	6204Z	3C・400・90・θ・20
	450・90・θ・20	450	89.1	165	690	750	180	279	464	303	427	140	190	74	82	6	200	15×25	6204Z	3C・450・90・θ・20
	500・90・θ・20	500	89.1	180	740	800	180	288	503	313	463	140	190	74	82	6	200	15×25	6204Z	3C・500・90・θ・20
	600・90・θ・20	600	89.1	210	840	900	195	320	582	349	536	150	200	74	67	6	200	15×25	6204Z	3C・600・90・θ・20
	650・90・θ・20	650	89.1	225	890	950	195	329	622	360	572	150	200	74	67	6	200	15×25	6204Z	3C・650・90・θ・20
	700・90・θ・20	700	89.1	245	940	1,000	195	340	675	374	620	150	200	74	67	6	200	15×25	6204Z	3C・700・90・θ・20
	750・115・θ・20	750	114.3	265	1,040	1,100	217	374	728	411	668	160	210	74	70	6	250	15×25	6204Z	3C・750・115・θ・20
	800・115・θ・20	800	114.3	275	1,090	1,150	217	380	754	418	692	160	210	74	70	6	250	15×25	6204Z	3C・800・115・θ・20
	900・115・θ・20	900	114.3	315	1,190	1,250	217	403	860	446	788	160	210	74	70	6	250	15×25	6204Z	3C・900・115・θ・20
	1,000・115・θ・20	1,000	114.3	350	1,290	1,350	247	455	967	504	890	180	230	71	40	9	250	15×25	6204Z	3C・1,000・115・θ・20
	1,050・140・θ・25	1,050	139.8	370	1,340	1,400	260	477	1,005	527	921	180	230	71	54	9	250	15×25	6205Z	3C・1,050・140・θ・25
	1,100・140・θ・25	1,100	139.8	385	1,390	1,450	260	485	1,045	538	957	180	230	71	54	9	250	15×25	6205Z	3C・1,100・140・θ・25
	1,200・140・θ・25	1,200	139.8	420	1,490	1,550	260	505	1,137	563	1,041	180	230	71	54	9	250	15×25	6205Z	3C・1,200・140・θ・25
	1,350・140・θ・25	1,350	139.8	485	1,640	1,700	260	543	1,308	609	1,198	180	230	71	54	9	250	15×25	6205Z	3C・1,350・140・θ・25
	1,400・166・θ・30	1,400	165.2	500	1,730	1,790	343	634	1,348	703	1,237	280	340	71	47	9	300	19×32	6206Z	3C・1,400・166・θ・30
	1,500・166・θ・30	1,500	165.2	545	1,830	1,890	343	660	1,466	734	1,345	280	340	71	47	9	300	19×32	6206Z	3C・1,500・166・θ・30
	1,600・166・θ・30	1,600	165.2	580	1,930	1,990	343	680	1,559	759	1,430	280	340	71	47	9	300	19×32	6206Z	3C・1,600・166・θ・30
	1,800・166・θ・35	1,800	165.2	650	2,220	2,280	373	750	1,743	839	1,599	330	390	71	42	9	300	19×32	6207Z	3C・1,800・166・θ・35
	2,000・166・θ・35	2,000	165.2	730	2,420	2,480	373	796	1,954	895	1,792	330	390	71	42	9	300	19×32	6207Z	3C・2,000・166・θ・35

調整リターン（ガイドローラタイプ）SAR
ADJUSTING RETURN ROLLERS (GUIDE ROLLER−TYPE) SAR

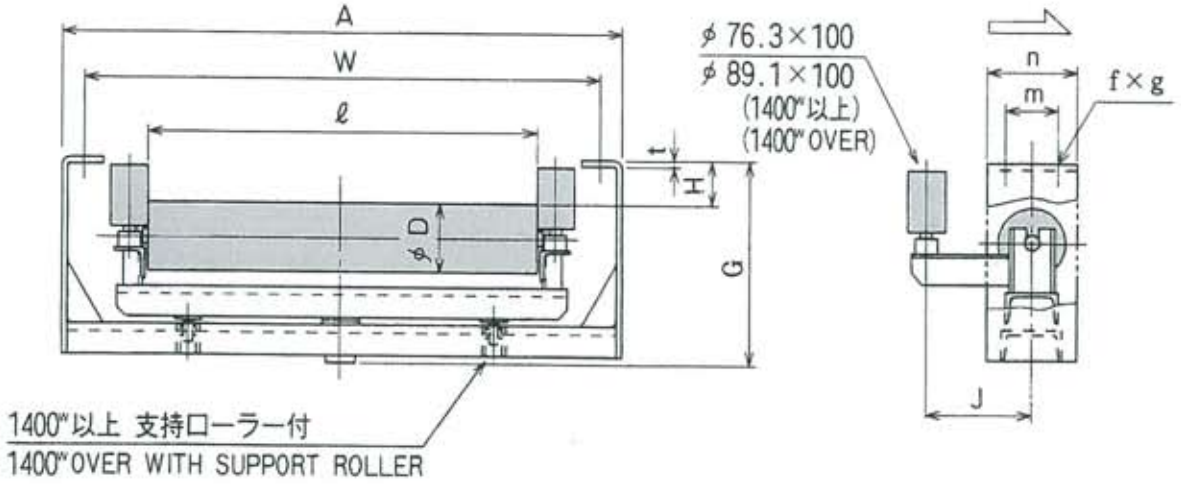

unit : mm

品名 ARTICLE		ベルト幅 BELT WIDTH	φD	ℓ	W	A	H	G	m	n	t	J	f×g	BB.No.	対応機種 CORRESPONDING MACHINE
SAR	400・90・20	400	89.1	460	640	700	55	312	60	120	6	200	15×25	6204Z	R・ 400・ 90・20
	450・90・20	450	89.1	510	690	750	55	312	60	120	6	200	15×25	6204Z	R・ 450・ 90・20
	500・90・20	500	89.1	560	740	800	55	312	60	120	6	200	15×25	6204Z	R・ 500・ 90・20
	600・90・20	600	89.1	660	840	900	55	312	60	120	6	200	15×25	6204Z	R・ 600・ 90・20
	650・90・20	650	89.1	710	890	950	55	312	60	120	6	200	15×25	6204Z	R・ 650・ 90・20
	700・90・20	700	89.1	760	940	1,000	55	312	60	120	6	200	15×25	6204Z	R・ 700・ 90・20
	750・115・20	750	114.3	850	1,040	1,100	43	329	60	120	6	250	15×25	6204Z	R・ 750・115・20
	800・115・20	800	114.3	900	1,090	1,150	43	329	60	120	6	250	15×25	6204Z	R・ 800・115・20
	900・115・20	900	114.3	1,000	1,190	1,250	43	329	60	120	6	250	15×25	6204Z	R・ 900・115・20
	1,000・115・20	1,000	114.3	1,100	1,290	1,350	63	349	100	160	9	250	15×25	6204Z	R・1,000・115・20
	1,050・140・25	1,050	139.8	1,150	1,340	1,400	50	367	100	160	9	250	15×25	6205Z	R・1,050・140・25
	1,100・140・25	1,100	139.8	1,200	1,390	1,450	50	367	100	160	9	250	15×25	6205Z	R・1,100・140・25
	1,200・140・25	1,200	139.8	1,300	1,490	1,550	50	367	100	160	9	250	15×25	6205Z	R・1,200・140・25
	1,350・140・25	1,350	139.8	1,450	1,640	1,700	50	367	100	160	9	250	15×25	6205Z	R・1,350・140・25
	1,400・166・30	1,400	165.2	1,530	1,730	1,800	67	446	120	180	9	300	19×32	6206Z	R・1,400・166・30
	1,500・166・30	1,500	165.2	1,630	1,830	1,900	67	446	120	180	9	300	19×32	6206Z	R・1,500・166・30
	1,600・166・30	1,600	165.2	1,730	1,930	2,000	67	446	120	180	9	300	19×32	6206Z	R・1,600・166・30
	1,800・166・35	1,800	165.2	2,000	2,220	2,290	67	471	120	220	9	300	19×32	6207Z	R・1,800・166・35
	2,000・166・35	2,000	165.2	2,200	2,420	2,490	67	471	120	220	9	300	19×32	6207Z	R・2,000・166・35

電動調整キャリヤEAC （θ=20°, 30° ）

MOTOR－DRIVING ADJUSTING CARRIER EAC （θ=20°, 30° ）

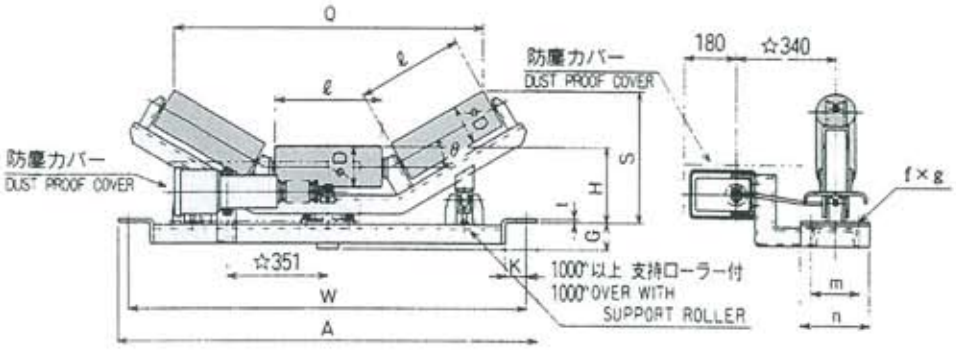

1. ベルト幅750mm以下の場合☆印寸法は若干変更になります。
2. ベルト幅650mm以下の場合操作機の防塵カバーは出力ロッド部のみとなります。
3. トラフ角度が0°（フラット）の場合S=Hとなります。
4. 標準電圧は200Vです。
5. 可逆コンベアに取付の場合にはリレーBOXが必要となります。

1. In case that belt width is 750mm or less, dimensions with ☆ are slightly changed.
2. In case that belt width is 650mm or less, dust proof cover of operation machine is only applied to the output rod section.
3. S=H in case that trough angle is 0°
4. Standard voltage is 200V.
5. Relay box is needed if installed to reversible conveyor.

unit : mm

品名 ARTICLE		ベルト幅 BELT WIDTH	φD	ℓ	W	A	H	θ=20° S	θ=20° Q	θ=30° S	θ=30° Q	m	n	k	G	t	f×g	BB.No.	対応機種 CORRESPONDING MACHINE
EAC	500・90・θ・20	500	89.1	180	740	800	180	245	561	274	521	140	190	74	89	6	15×25	6204Z	3C・500・90・θ・20
	600・90・θ・20	600	89.1	210	840	900	195	271	648	304	603	150	200	71	74	9	15×25	6204Z	3C・600・90・θ・20
	650・90・θ・20	650	89.1	225	890	950	195	276	691	311	644	150	200	71	74	9	15×25	6204Z	3C・650・90・θ・20
	700・90・θ・20	700	89.1	245	940	1,000	195	283	748	321	699	150	200	71	74	9	15×25	6204Z	3C・700・90・θ・20
	750・115・θ・20	750	114.3	265	1,040	1,100	217	311	797	354	752	160	210	71	74	9	15×25	6204Z	3C・750・115・θ・20
	800・115・θ・20	800	114.3	275	1,090	1,150	217	315	826	359	780	160	210	71	74	9	15×25	6204Z	3C・800・115・θ・20
	900・115・θ・20	900	114.3	315	1,190	1,250	217	328	941	379	889	160	210	71	74	9	15×25	6204Z	3C・900・115・θ・20
	1,000・115・θ・20	1,000	114.3	350	1,290	1,350	247	371	1,046	428	999	180	230	71	44	9	15×25	6204Z	3C・1,000・115・θ・20
	1,050・140・θ・25	1,050	139.8	370	1,340	1,400	265	396	1,114	454	1,042	180	230	71	82	9	15×25	6205Z	3C・1,050・140・θ・25
	1,100・140・θ・25	1,100	139.8	385	1,390	1,450	265	401	1,158	462	1,083	180	230	71	82	9	15×25	6205Z	3C・1,100・140・θ・25
	1,200・140・θ・25	1,200	139.8	420	1,490	1,550	265	413	1,258	479	1,178	180	230	71	82	9	15×25	6205Z	3C・1,200・140・θ・25
	1,350・140・θ・25	1,350	139.8	485	1,640	1,700	265	435	1,446	512	1,356	180	230	71	82	9	15×25	6205Z	3C・1,350・140・θ・25
	1,400・166・θ・30	1,400	165.2	500	1,730	1,790	348	523	1,480	602	1,395	280	340	71	41	9	19×32	6206Z	3C・1,400・166・θ・30
	1,500・166・θ・30	1,500	165.2	545	1,830	1,890	348	538	1,609	624	1,518	280	340	71	41	9	19×32	6206Z	3C・1,500・166・θ・30
	1,600・166・θ・30	1,600	165.2	580	1,930	1,990	348	550	1,710	642	1,614	280	340	71	41	9	19×32	6206Z	3C・1,600・166・θ・30
	1,800・166・θ・35	1,800	165.2	650	2,220	2,280	383	609	1,918	712	1,805	330	390	71	31	9	19×32	6207Z	3C・1,800・166・θ・35
	2,000・166・θ・35	2,000	165.2	730	2,420	2,480	383	637	2,146	752	2,023	330	390	71	31	9	19×32	6207Z	3C・2,000・166・θ・35

キャリヤ側検出器K－A （θ=20°, 30° ）

DETECTOR FOR CARRIER K－A （θ=20°, 30° ）

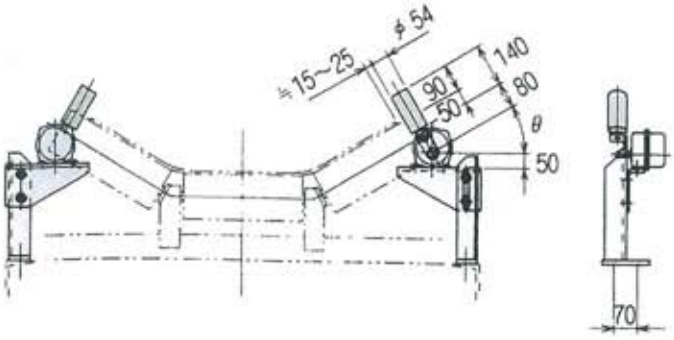

unit : mm

品名 ARTICLE		ベルト幅 BELT WIDTH	θ		対応機種 CORRESPONDING MACHINE
K-A	500・θ	500			3C・500・90・θ・20
	600・θ	600			3C・600・90・θ・20
	650・θ	650			3C・650・90・θ・20
	700・θ	700			3C・700・90・θ・20
	750・θ	750			3C・750・115・θ・20
	800・θ	800			3C・800・115・θ・20
	900・θ	900			3C・900・115・θ・20
	1,000・θ	1,000			3C・1,000・115・θ・20
	1,050・θ	1,050	20°	30°	3C・1,050・140・θ・25
	1,100・θ	1,100			3C・1,100・140・θ・25
	1,200・θ	1,200			3C・1,200・140・θ・25
	1,350・θ	1,350			3C・1,350・140・θ・25
	1,400・θ	1,400			3C・1,400・166・θ・30
	1,500・θ	1,500			3C・1,500・166・θ・30
	1,600・θ	1,600			3C・1,600・166・θ・30
	1,800・θ	1,800			3C・1,800・166・θ・35
	2,000・θ	2,000			3C・2,000・166・θ・35

電動調整キャリヤEAC （θ=35°, 45°）

MOTOR－DRIVING ADJUSTING CARRIER EAC （θ=35°, 45°）

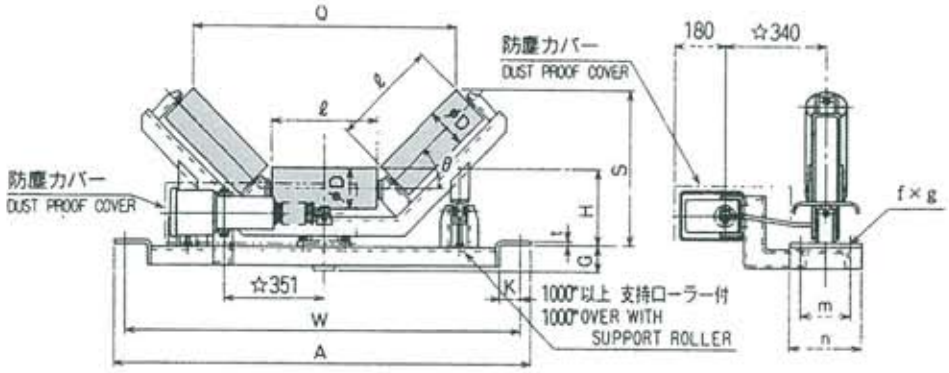

1. ベルト幅750mm以下の場合☆印寸法は若干変更になります。
2. ベルト幅650mm以下の場合操作機の防塵カバーは出力ロッド部のみとなります。
3. トラフ角度が0°（フラット）の場合S=Hとなります。
4. 標準電圧は200Vです。
5. 可逆コンベアに取付の場合にはリレーBOXが必要となります。

1. In case that belt width is 750mm or less, dimensions with ☆ are slightly changed.
2. In case that belt width is 650mm or less, dust proof cover of operation machine is only applied to the output rod section.
3. S=H in case that trough angle is 0°
4. Standard voltage is 200V.
5. Relay box is needed if installed to reversible conveyor.

unit : mm

品名 ARTICLE		ベルト幅 BELT WIDTH	φD	ℓ	W	A	H	θ=35° S	θ=35° Q	θ=45° S	θ=45° Q	m	n	k	G	t	f×g	BB.No.	対応機種 CORRESPONDING MACHINE
EAC	500・90・θ・20	500	89.1	180	740	800	180	288	503	313	463	140	190	74	89	6	15×25	6204Z	3C・500・90・θ・20
	600・90・θ・20	600	89.1	210	840	900	195	320	582	349	536	150	200	71	74	9	15×25	6204Z	3C・600・90・θ・20
	650・90・θ・20	650	89.1	225	890	950	195	329	622	360	572	150	200	71	74	9	15×25	6204Z	3C・650・90・θ・20
	700・90・θ・20	700	89.1	245	940	1,000	195	340	675	374	620	150	200	71	74	9	15×25	6204Z	3C・700・90・θ・20
	750・115・θ・20	750	114.3	265	1,040	1,100	217	374	728	411	668	160	210	71	74	9	15×25	6204Z	3C・750・115・θ・20
	800・115・θ・20	800	114.3	275	1,090	1,150	217	380	754	418	692	160	210	71	74	9	15×25	6204Z	3C・800・115・θ・20
	900・115・θ・20	900	114.3	315	1,190	1,250	217	403	860	446	788	160	210	71	74	9	15×25	6204Z	3C・900・115・θ・20
	1,000・115・θ・20	1,000	114.3	350	1,290	1,350	247	455	967	504	890	180	230	71	44	9	15×25	6204Z	3C・1,000・115・θ・20
	1,050・140・θ・25	1,050	139.8	370	1,340	1,400	265	482	1,005	532	921	180	230	71	82	9	15×25	6205Z	3C・1,050・140・θ・25
	1,100・140・θ・25	1,100	139.8	385	1,390	1,450	265	490	1,045	543	957	180	230	71	82	9	15×25	6205Z	3C・1,100・140・θ・25
	1,200・140・θ・25	1,200	139.8	420	1,490	1,550	265	510	1,137	568	1,041	180	230	71	82	9	15×25	6205Z	3C・1,200・140・θ・25
	1,350・140・θ・25	1,350	139.8	485	1,640	1,700	265	548	1,308	614	1,198	180	230	71	82	9	15×25	6205Z	3C・1,350・140・θ・25
	1,400・166・θ・30	1,400	165.2	500	1,730	1,790	348	639	1,348	708	1,237	280	340	71	41	9	19×32	6206Z	3C・1,400・166・θ・30
	1,500・166・θ・30	1,500	165.2	545	1,830	1,890	348	665	1,466	739	1,345	280	340	71	41	9	19×32	6206Z	3C・1,500・166・θ・30
	1,600・166・θ・30	1,600	165.2	580	1,930	1,990	348	685	1,559	764	1,430	280	340	71	41	9	19×32	6206Z	3C・1,600・166・θ・30
	1,800・166・θ・35	1,800	165.2	650	2,220	2,280	383	760	1,743	849	1,599	330	390	71	31	9	19×32	6207Z	3C・1,800・166・θ・35
	2,000・166・θ・35	2,000	165.2	730	2,420	2,480	383	806	1,954	905	1,792	330	390	71	31	9	19×32	6207Z	3C・2,000・166・θ・35

キャリヤ側検出器K－A （θ=35°, 45°）

DETECTOR FOR CARRIER K－A （θ=35°, 45°）

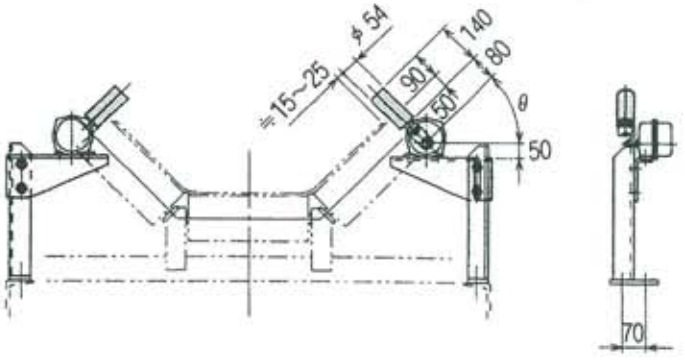

umit : mm

品名 ARTICLE		ベルト幅 BELT WIDTH	θ		対応機種 CORRESPONDING MACHINE
K-A	500・θ	500	35°	45°	3C・500・90・θ・20
	600・θ	600			3C・600・90・θ・20
	650・θ	650			3C・650・90・θ・20
	700・θ	700			3C・700・90・θ・20
	750・θ	750			3C・750・115・θ・20
	800・θ	800			3C・800・115・θ・20
	900・θ	900			3C・900・115・θ・20
	1,000・θ	1,000			3C・1,000・115・θ・20
	1,050・θ	1,050			3C・1,050・140・θ・25
	1,100・θ	1,100			3C・1,100・140・θ・25
	1,200・θ	1,200			3C・1,200・140・θ・25
	1,350・θ	1,350			3C・1,350・140・θ・25
	1,400・θ	1,400			3C・1,400・166・θ・30
	1,500・θ	1,500			3C・1,500・166・θ・30
	1,600・θ	1,600			3C・1,600・166・θ・30
	1,800・θ	1,800			3C・1,800・166・θ・35
	2,000・θ	2,000			3C・2,000・166・θ・35

電動調整リターンEAR
MOTOR－DRIVING ADJUSTING RETURN EAR

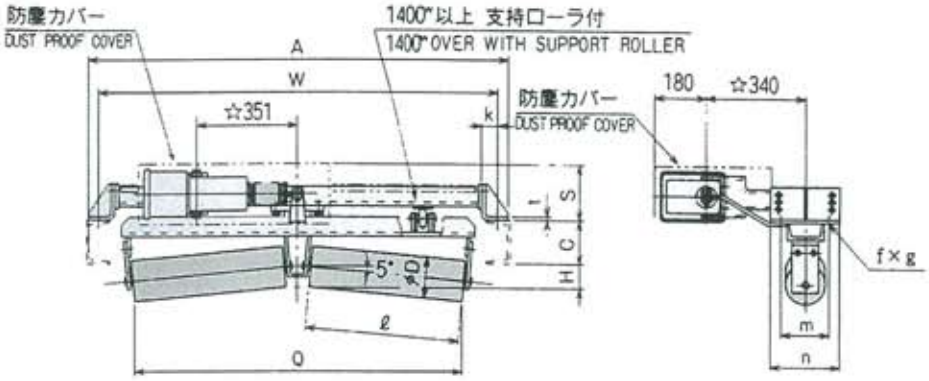

1. ベルト幅750mm以下の場合☆印寸法は若干変更になります。
2. ベルト幅650mm以下の場合操作機の防塵カバーは出力ロッド部のみとなります。
3. 標準電圧は200Vです。
4. 可逆コンベアに取付の場合にはリレーBOXが必要となります。

1. In case that belt width is 750mm or less, dimensions with ☆ are slightly changed.
2. In case that belt width is 650mm or less, dust proof cover of operation machine is only applied to the output rod section.
3. Standard voltage is 200V.
4. Relay box is needed if installed to reversible conveyor.

unit : mm

品名 ARTICLE		ベルト幅 BELT WIDTH	φD	ℓ	W	A	C	H	S	Q	m	n	k	t	f×g	BB.No.	対応機種 CORRESPONDING MACHINE
EAR	500・90・5・20	500	89.1	270	740	800	100	65	165	600	140	220	40	6	15×25	6204Z	R・500・90・20
	600・90・5・20	600	89.1	300	840	900	125	65	185	660	150	230	40	6	15×25	6204Z	R・600・90・20
	650・90・5・20	650	89.1	330	890	950	125	65	185	719	150	230	40	6	15×25	6204Z	R・650・90・20
	700・90・5・20	700	89.1	350	940	1,000	125	65	185	759	150	230	40	6	15×25	6204Z	R・700・90・20
	750・115・5・20	750	114.3	370	1,040	1,100	125	53	180	797	160	240	40	6	15×25	6204Z	R・750・115・20
	800・115・5・20	800	114.3	400	1,090	1,150	125	53	180	857	160	240	40	6	15×25	6204Z	R・800・115・20
	900・115・5・20	900	114.3	450	1,190	1,250	125	53	180	956	160	240	40	6	15×25	6204Z	R・900・115・20
	1,000・115・5・20	1,000	114.3	500	1,290	1,350	125	73	180	1,056	180	260	40	9	15×25	6204Z	R・1,000・115・20
	1,050・140・5・25	1,050	139.8	520	1,340	1,400	150	60	200	1,094	180	260	40	9	15×25	6205Z	R・1,050・140・25
	1,100・140・5・25	1,100	139.8	550	1,390	1,450	150	60	200	1,153	180	260	40	9	15×25	6205Z	R・1,100・140・25
	1,200・140・5・25	1,200	139.8	600	1,490	1,550	150	60	200	1,253	180	260	40	9	15×25	6205Z	R・1,200・140・25
	1,350・140・5・25	1,350	139.8	670	1,640	1,700	150	60	200	1,392	180	260	40	9	15×25	6205Z	R・1,350・140・25
	1,400・166・5・30	1,400	165.2	700	1,730	1,790	150	77	222	1,460	280	340	40	9	19×32	6206Z	R・1,400・166・30
	1,500・166・5・30	1,500	165.2	750	1,830	1,890	150	77	222	1,560	280	340	40	9	19×32	6206Z	R・1,500・166・30
	1,600・166・5・30	1,600	165.2	800	1,930	1,990	150	77	222	1,659	280	340	40	9	19×32	6206Z	R・1,600・166・30
	1,800・166・5・35	1,800	165.2	940	2,220	2,280	150	77	257	1,938	330	390	40	9	19×32	6207Z	R・1,800・166・35
	2,000・166・5・35	2,000	165.2	1,050	2,420	2,480	150	77	257	2,157	330	390	40	9	19×32	6207Z	R・2,000・166・35

リターン側検出器K－C
DETECTOR FOR RETURN K－C

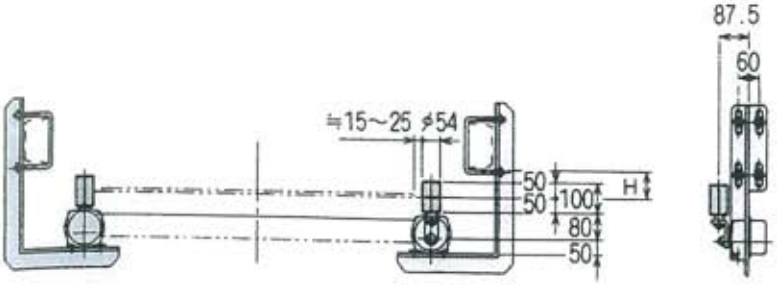

unit : mm

品名 ARTICLE		ベルト幅 BELT WIDTH	H	対応機種 CORRESPONDING MACHINE
K-C	500	500	65	R・500・90・20
	600	600	65	R・600・90・20
	650	650	65	R・650・90・20
	700	700	65	R・700・90・20
	750	750	53	R・750・115・20
	800	800	53	R・800・115・20
	900	900	53	R・900・115・20
	1,000	1,000	73	R・1,000・115・20
	1,050	1,050	60	R・1,050・140・25
	1,100	1,100	60	R・1,100・140・25
	1,200	1,200	60	R・1,200・140・25
	1,350	1,350	60	R・1,350・140・25
	1,400	1,400	77	R・1,400・166・30
	1,500	1,500	77	R・1,500・166・30
	1,600	1,600	77	R・1,600・166・30
	1,800	1,800	77	R・1,800・166・35
	2,000	2,000	77	R・2,000・166・35

キャリヤ側ガイドローラ GC
GUIDE ROLLERS GC (FOR CARRIER)

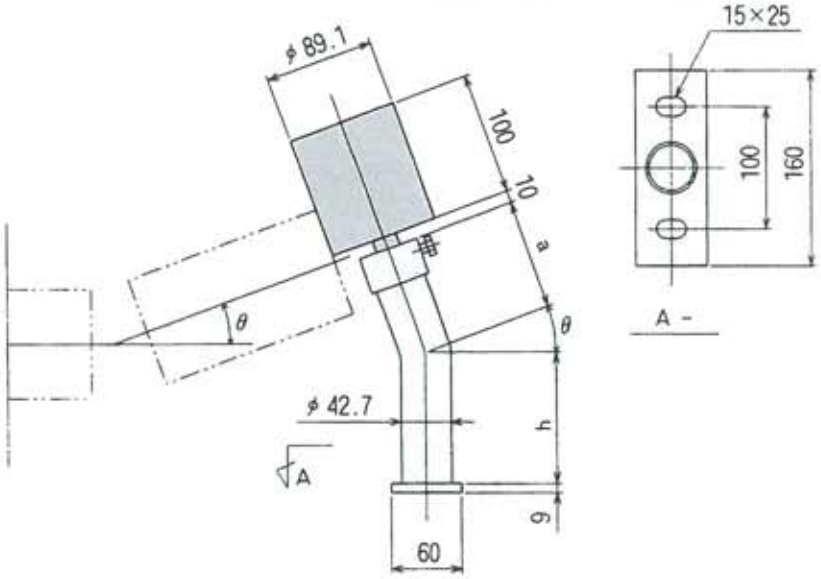

unit : mm

品名 ARTICLE		ベルト幅 BELT WIDTH	θ=20°		θ=30°		θ=35°		θ=45°		対応機種 CORRESPONDING MACHINE
			a	h	a	h	a	h	a	h	
3GC	400・90・θ	400	90	98	86	142	85	164	90	202	3C・400・90・θ・20
	450・90・θ	450	78	116	82	155	83	177	91	216	3C・450・90・θ・20
	500・90・θ	500	88	112	91	155	92	178	101	219	3C・500・90・θ・20
	600・90・θ	600	107	120	109	170	111	195	120	242	3C・600・90・θ・20
	650・90・θ	650	117	115	118	169	119	197	130	246	3C・650・90・θ・20
	700・90・θ	700	107	132	113	183	117	210	131	259	3C・700・90・θ・20
	750・115・θ	750	182	90	160	176	158	211	168	270	3C・750・115・θ・20
	800・115・θ	800	212	65	182	162	179	200	186	264	3C・800・115・θ・20
	900・115・θ	900	190	99	173	189	173	227	189	290	3C・900・115・θ・20
	1,000・115・θ	1,000	183	148	163	247	167	284	188	349	3C・1,000・115・θ・20
	1,050・140・θ	1,050	157	193	170	262	178	297	201	362	3C・1,050・140・θ・25
	1,100・140・θ	1,100	166	190	179	262	186	298	211	366	3C・1,100・140・θ・25
	1,200・140・θ	1,200	166	202	184	275	193	312	222	383	3C・1,200・140・θ・25
	1,350・140・θ	1,350	110	276	156	332	175	365	218	433	3C・1,350・140・θ・25

リターン側ガイドローラ GR
GUIDE ROLLERS GR (FOR RETURN)

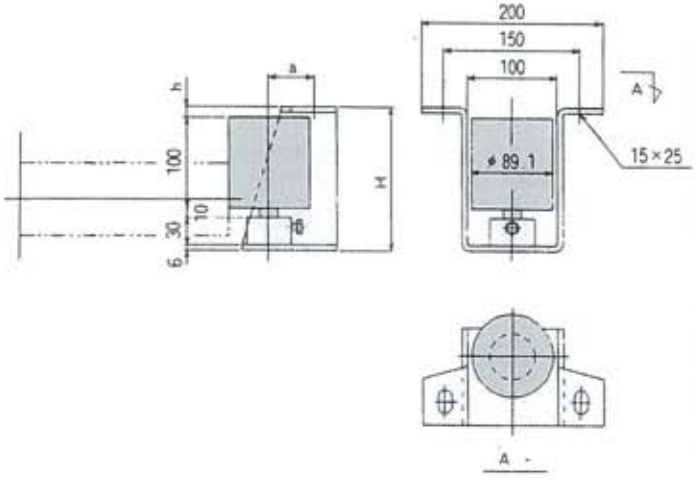

unit : mm

品名 ARTICLE		ベルト幅 BELT WIDTH	a	h	H	対応機種 CORRESPONDING MACHINE
1GR	400・90	400	45	6	152	R・400・90・20
	450・90	450	45	6	152	R・450・90・20
	500・90	500	45	6	152	R・500・90・20
	600・90	600	45	6	152	R・600・90・20
	650・90	650	45	6	152	R・650・90・20
	700・90	700	45	6	152	R・700・90・20
	750・115	750	50	6	152	R・750・115・20
	800・115	800	50	6	152	R・800・115・20
	900・115	900	50	6	152	R・900・115・20
	1,000・115	1,000	50	13	159	R・1,000・115・20
	1,050・140	1,050	50	6	152	R・1,050・140・25
	1,100・140	1,100	50	6	152	R・1,100・140・25
	1,200・140	1,200	50	6	152	R・1,200・140・25
	1,350・140	1,350	50	6	152	R・1,350・140・25

本カタログに、記載されているもの以外にも種々製作致しますのでお問い合わせ下さい。

各種プーリ類
逆転止
スクリューテークアップ
V型ベルトクリーナ
ベルトカバー

重荷重用インパクトキャリヤ
吊り下げ式キャリヤ，リターン
角度変換キャリヤ
可逆タイプ前傾キャリヤ

各種ライニング付ローラ（ゴム、塩ビ等）
防水タイプローラ
防音タイプローラ
小径ローラ

ベルトコンベヤ本体の設計、製作

※本カタログの記載内容は、改良等の為、予告なく変更することもありますので御了承願います。

Please feel free to contact us since we manufacture even items other than listed in the brochure.

Various kinds of pulleys
Back stopper
Screw take－up
V－typ belt cleaner
Beltcover

Heavy load impact carrier
Suspended carrier return
Angle－modulating carrier
Reverse－type forward slanting carrier

Rollers with various lining (rubber , polyvinyl chloride,etc.)
Waterproof－type roller
Soundproof－type roller
Small－diameter roller

Designing and manufacturing of the main body belt conveyor

※ Please be acknowledged that the contents described in the brochure might be changed because of modification, etc. without previous notice.

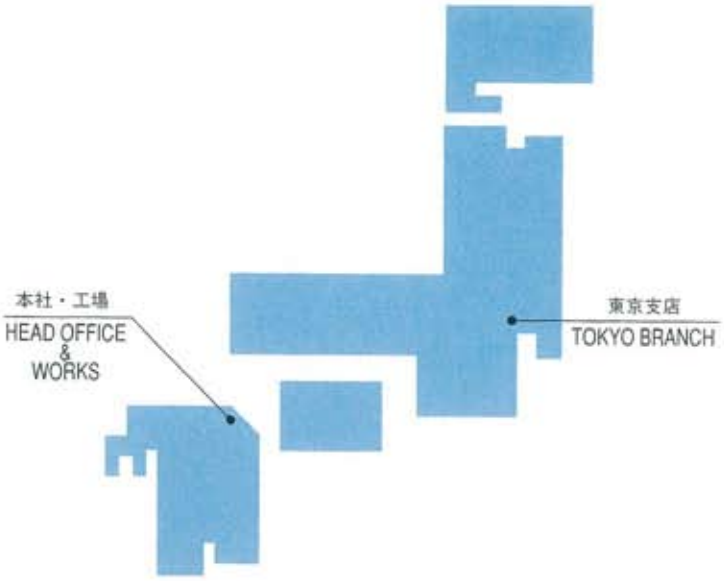

F.C.K.

ベルトコンベヤー・設計・製作・据付

冨士コンベヤー株式会社

本社・工場／福岡県直方市大字中泉字今林885番地11　TEL 0949(22)1950
FAX 0949(28)1270
（本社・工場）e-mail: fujiconv@gold.ocn.ne.jp
（生産技術部）e-mail: fckseigi@violin.ocn.ne.jp
（ホームページ）http://www3.ocn.ne.jp/~fujicon/

東京支店／東京都豊島区西池袋5丁目8番7号　TEL 03(3989)8141
深野ビル3F　FAX 03(3989)8162
（東京支店）e-mail: fujicon@sirius.ocn.ne.jp

Planning Assembling & Installation for Belt Conveyor System

FUJI CONVEYOR CO., LTD.

HEAD OFFICE & WORKS／885－11, Imabayashi Nakaizumi, Nogata-city, Fukuoka Japan　TEL 0949(22)1950
FAX 0949(28)1270
(Head Office & Works) e-mail: fujiconv@gold.ocn.ne.jp
(Manufacturing technology) e-mail: fckseigi@violin.ocn.ne.jp
(Homepage) http://www3.ocn.ne.jp/~fujicon/

TOKYO BRANCH／5-8-7, Nishiikebukuro Toshima-ku Tokyo Japan (Fukano-Bldg. 3F)　TEL 03(3989)8141
FAX 03(3989)8162
(Tokyo Branch) e-mail: fujicon@sirius.ocn.ne.jp