ーリタン側ガイドローラ（GR−1）ー

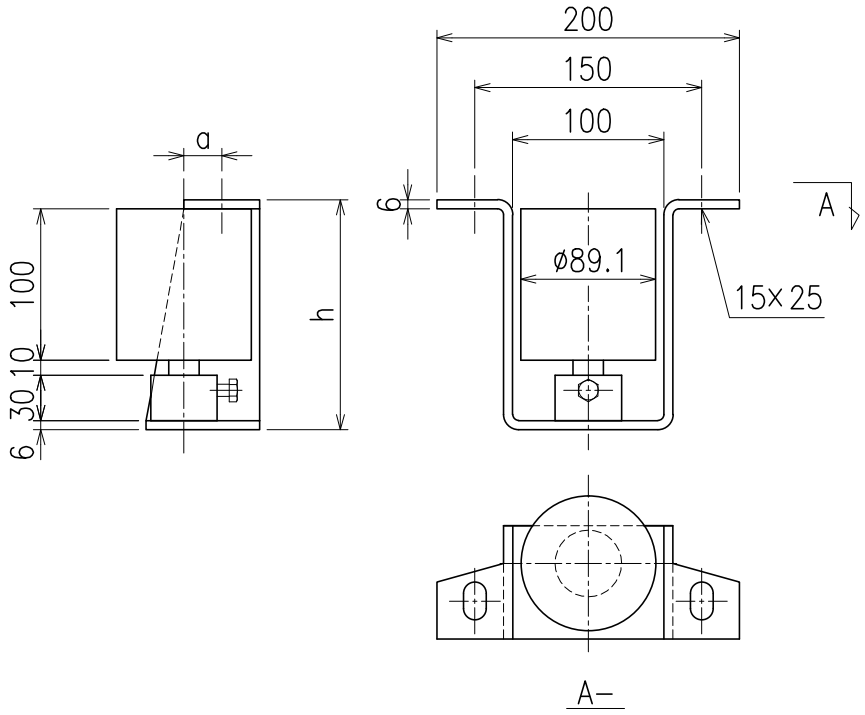

単位 mm

ベルト幅	a	h	重量（kg）
400	25	152	3.6
450			
500			
600			
750			
800			
900			
1000			
1050			
1200			